全体平面図 S=1:500

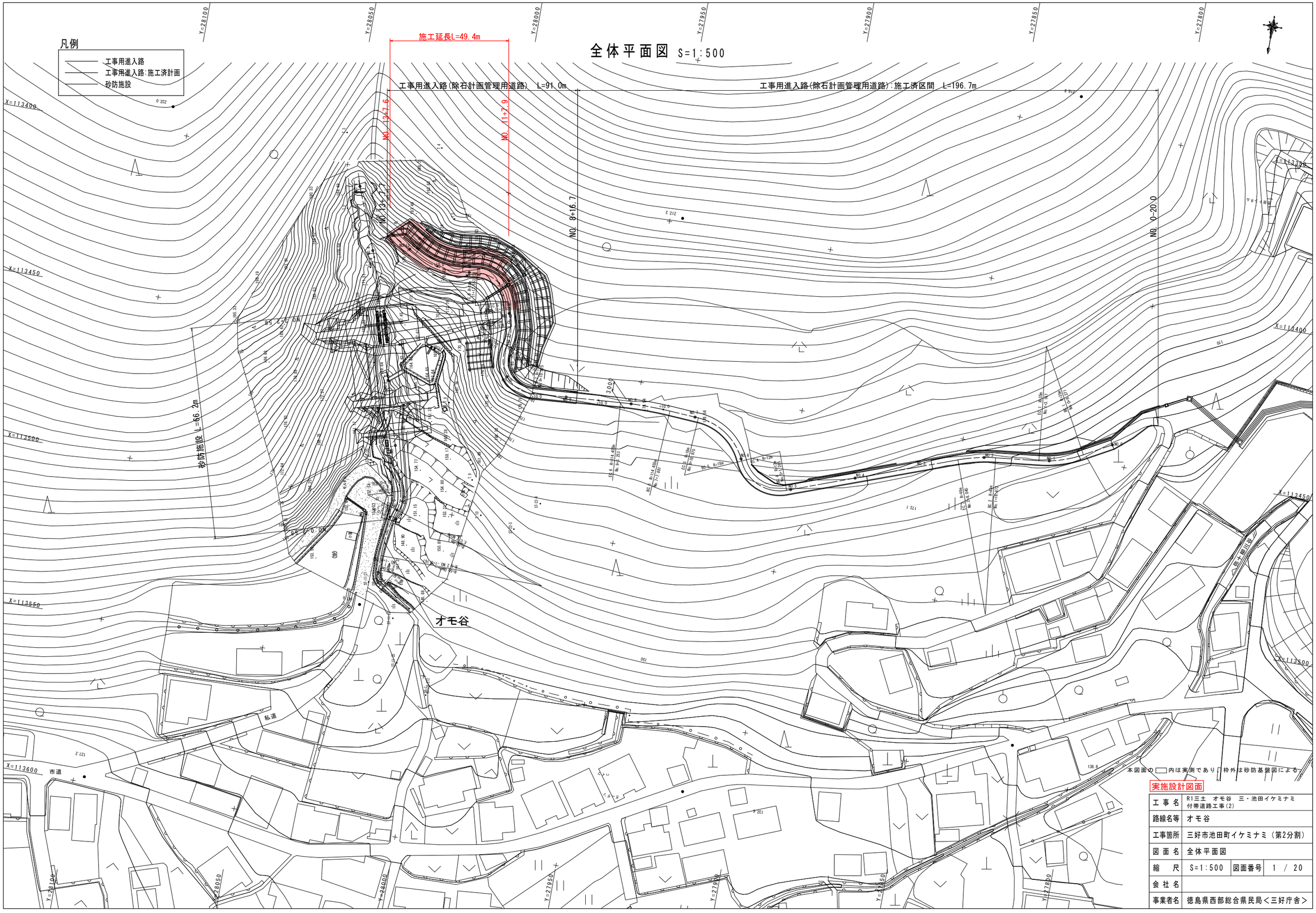

本図面の□内は実測であり、枠外は砂防基盤図による

実施設計図面

工事名	R1三土 オモ谷 三・池田イケミナミ付帯道路工事(2)		
路線名等	オモ谷		
工事箇所	三好市池田町イケミナミ（第2分割）		
図面名	全体平面図		
縮尺	S=1:500	図面番号	1 / 20
会社名			
事業者名	徳島県西部総合県民局＜三好庁舎＞		

平　面　図　S=1:200

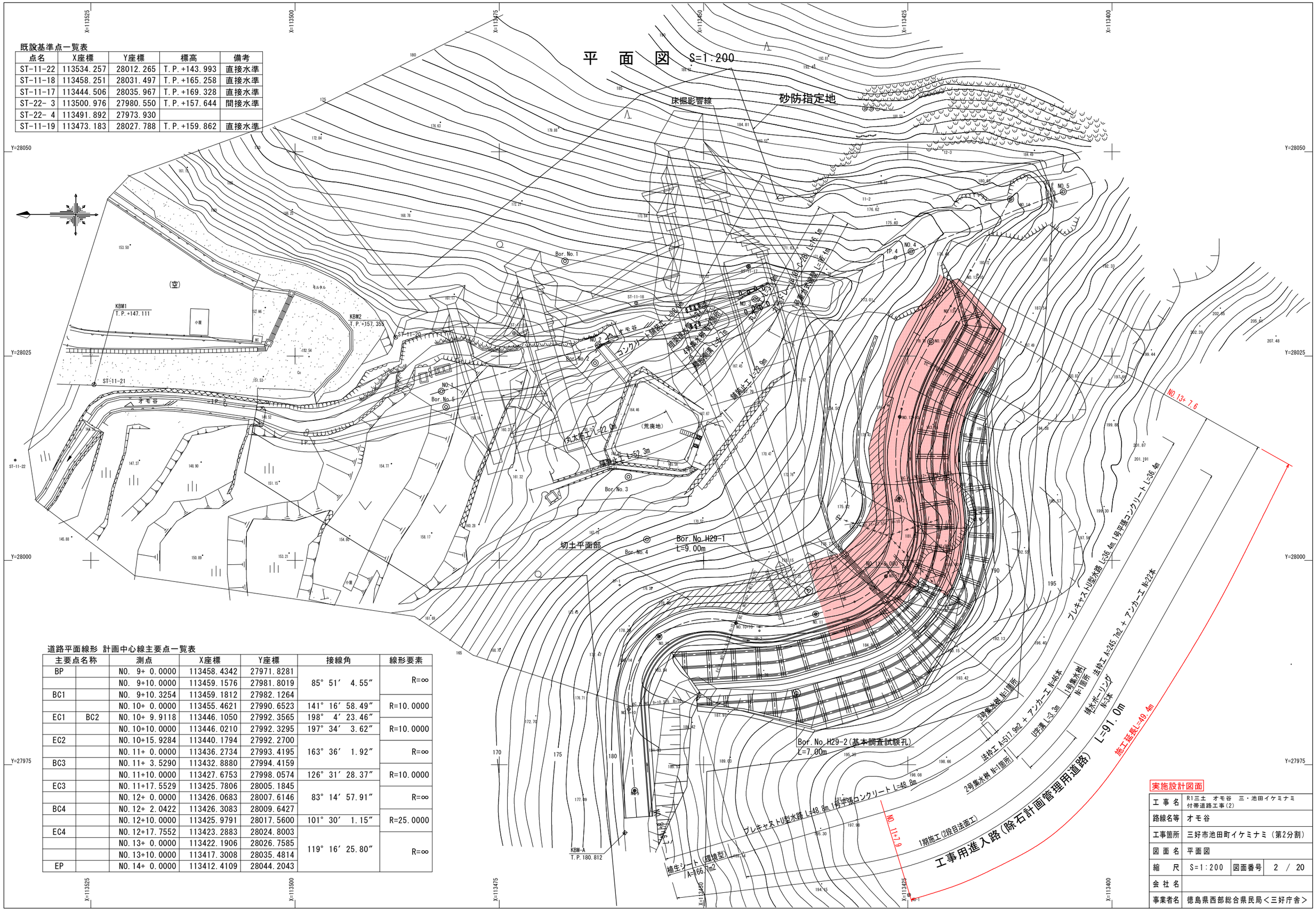

既設基準点一覧表

点名	X座標	Y座標	標高	備考
ST-11-22	113534.257	28012.265	T.P.+143.993	直接水準
ST-11-18	113458.251	28031.497	T.P.+165.258	直接水準
ST-11-17	113444.506	28035.967	T.P.+169.328	直接水準
ST-22- 3	113500.976	27980.550	T.P.+157.644	間接水準
ST-22- 4	113491.892	27973.930		
ST-11-19	113473.183	28027.788	T.P.+159.862	直接水準

道路平面線形 計画中心線主要点一覧表

主要点名称		測点	X座標	Y座標	接線角	線形要素
BP		NO. 9+ 0.0000	113458.4342	27971.8281	85° 51′ 4.55″	R=∞
		NO. 9+10.0000	113459.1576	27981.8019		
BC1		NO. 9+10.3254	113459.1812	27982.1264		
		NO.10+ 0.0000	113455.4621	27990.6523	141° 16′ 58.49″	R=10.0000
EC1	BC2	NO.10+ 9.9118	113446.1050	27992.3565	198° 4′ 23.46″	
		NO.10+10.0000	113446.0210	27992.3295	197° 34′ 3.62″	R=10.0000
EC2		NO.10+15.9284	113440.1794	27992.2700	163° 36′ 1.92″	R=∞
		NO.11+ 0.0000	113436.2734	27993.4195		
BC3		NO.11+ 3.5290	113432.8880	27994.4159		
		NO.11+10.0000	113427.6753	27998.0574	126° 31′ 28.37″	R=10.0000
EC3		NO.11+17.5529	113425.7806	28005.1845	83° 14′ 57.91″	R=∞
		NO.12+ 0.0000	113426.0683	28007.6146		
BC4		NO.12+ 2.0422	113426.3083	28009.6427		
		NO.12+10.0000	113425.9791	28017.5600	101° 30′ 1.15″	R=25.0000
EC4		NO.12+17.7552	113423.2883	28024.8003	119° 16′ 25.80″	R=∞
		NO.13+ 0.0000	113422.1906	28026.7585		
		NO.13+10.0000	113417.3008	28035.4814		
EP		NO.14+ 0.0000	113412.4109	28044.2043		

実施設計図面

工事名	R1三土　オモ谷　三・池田イケミナミ 付帯道路工事(2)		
路線名等	オモ谷		
工事箇所	三好市池田町イケミナミ（第2分割）		
図面名	平面図		
縮尺	S=1:200	図面番号	2 / 20
会社名			
事業者名	徳島県西部総合県民局＜三好庁舎＞		

縦　断　図　S=1:200

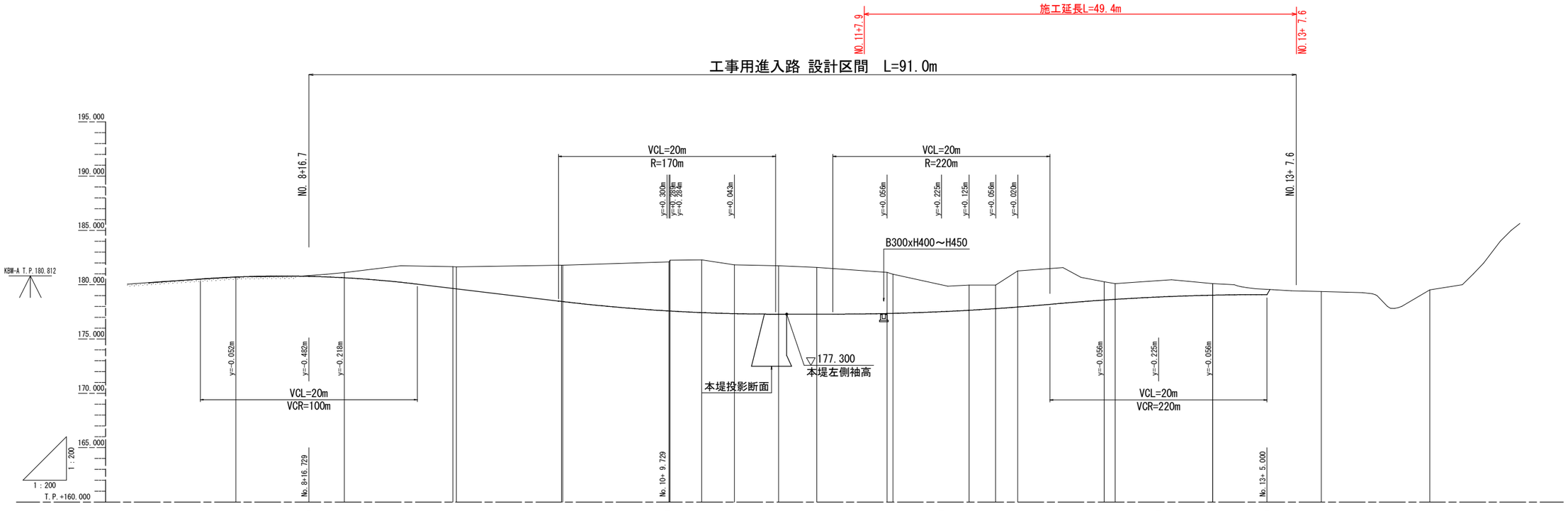

勾配	計画高	地盤高	追加距離	単距離	測点
i=7.300%	180.530	180.050	160.000	0.000	NO.8
181.260	180.717	166.729	6.729	6.729	+ 6.729
i=12.000% L=33.000m	180.778	170.000	3.271	3.271	+10.000
177.300	180.649	176.729	6.729	6.729	+16.729
Level L=25.271m	179.667 179.628	180.000	3.271	3.271	NO.9
177.300	178.467	181.130	10.000 0.325	10.000 0.325	+10.000 BC1
i=9.000% L=20.000m	177.600 177.589 177.584	181.670	190.000 190.325	9.675	NO.10
179.100	177.343	181.800	200.000	9.729 0.163 0.088	+ 9.729 EC1(BC2) +10.000
Level L=10.0m	177.300	182.260	209.729 209.912 210.000	5.928	EC2
179.100	177.300	181.760	215.928	4.072	NO.11
	177.356	181.140	220.000	3.530	BC3
	177.525	179.970	223.530	6.470	+10.000
	177.655	180.270	230.000	5.000	+15.000
	177.806	180.110	235.000	2.553	EC3
	177.954	179.382	237.553	2.447	NO.12
	178.594	179.526	240.000	2.041	BC4
	178.875		242.041	7.959	+10.000
	178.982		250.000	5.000	+15.000
	179.044		255.000	2.758	EC4
	179.100		257.758	2.242	NO.13
			260.000	5.000	+ 5.000
			265.000	5.000	+10.000
			270.000	10.000	NO.14
			280.000		

曲率図

- R=∞　L=10.325
- IP.1　IA=112° 13′ 18″　TL=14.888　CL=19.586 SL=7.934　R=10.000
- IP.2　IA=34° 28′ 22″　TL=3.102　CL=6.017 SL=0.470　R=10.000
- R=∞　L=7.601
- IP.3　IA=80° 20′ 46″　TL=8.443　CL=14.023 SL=3.087　R=10.000
- R=∞　L=4.488
- IP.4　IA=36° 1′ 11″　TL=8.128　CL=15.717 SL=1.288　R=25.000
- R=∞　L=22.243

片勾配

左側：+1.50%

右側：-1.50%

実施設計図面

工事名	R1三土　オモ谷　三・池田イケミナミ付帯道路工事(2)		
路線名等	オモ谷		
工事箇所	三好市池田町イケミナミ（第2分割）		
図面名	縦断図		
縮尺	S=1:200	図面番号	3 / 20
会社名			
事業者名	徳島県西部総合県民局＜三好庁舎＞		

標準断面図　S=1:100

コンクリート舗装　S=1:10

舗装構成

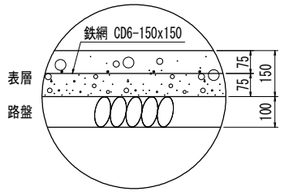

表層:コンクリート $\sigma_{ck} \geqq 18N/mm^2$　t=15cm
路盤:粒度調整砕石 M-30　t=10cm
横収縮目地材間隔　L= 8m

コンクリート舗装端部断面図　S=1:10

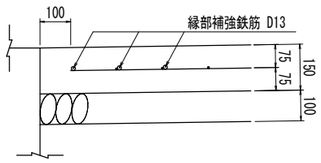

B部詳細図(縦梁 土砂部)

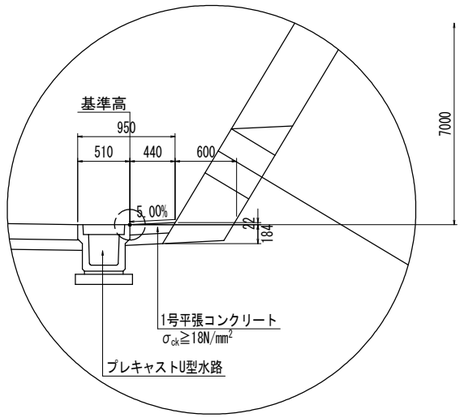

B部詳細図(縦梁 岩盤部)

B部詳細図(標準部)

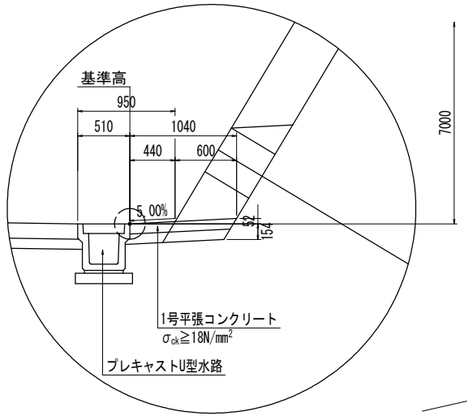

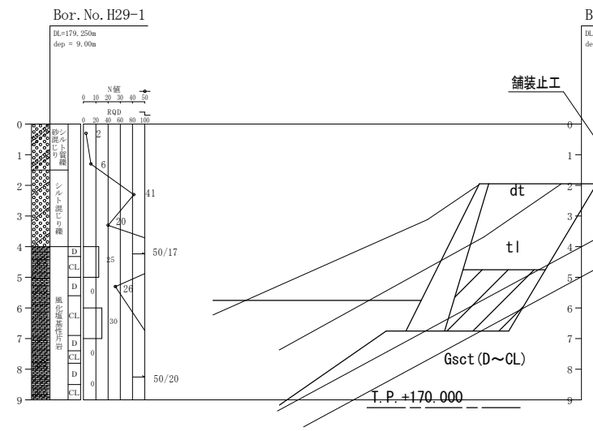

NO.11付近

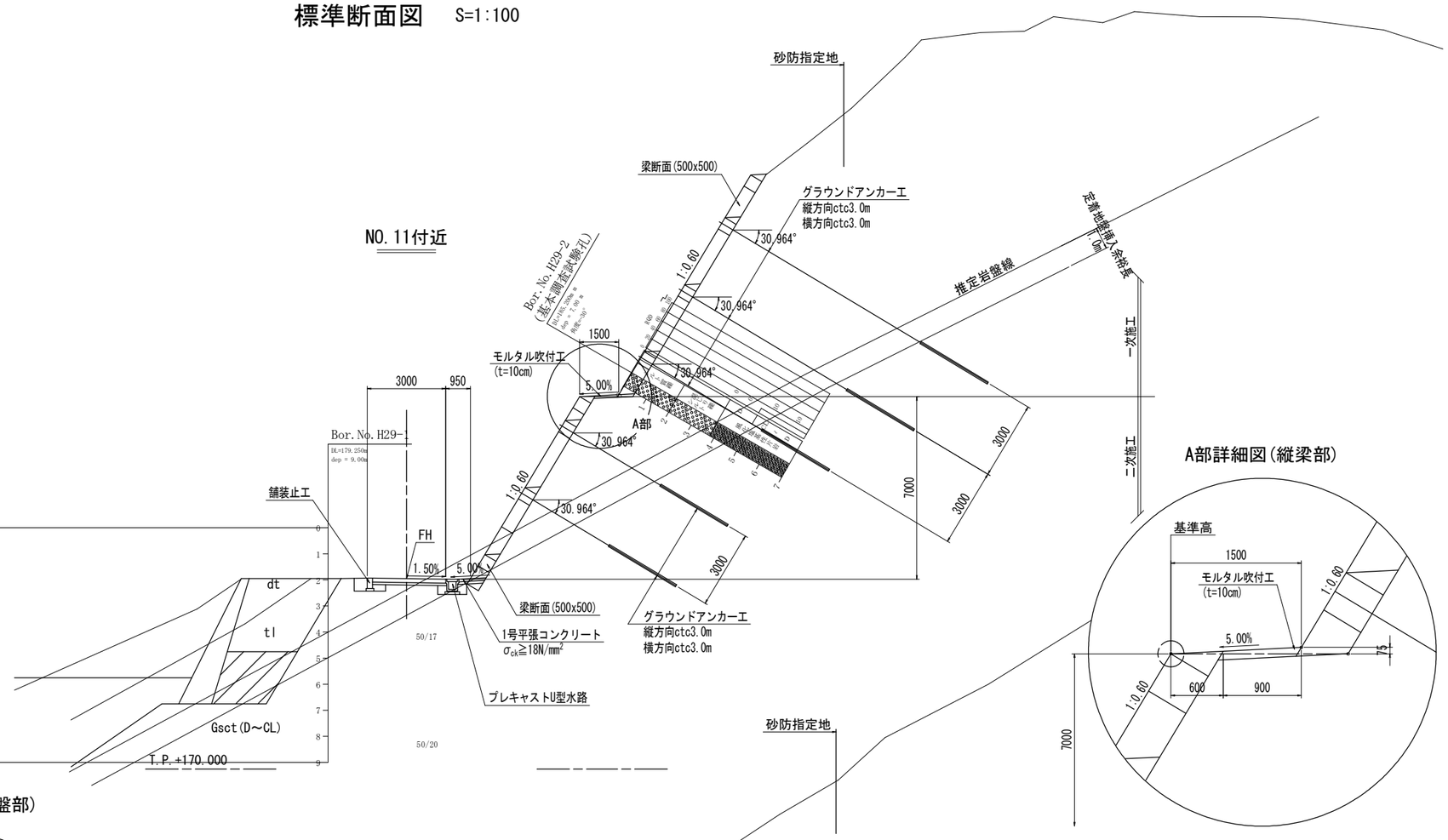

A部詳細図(縦梁部)

NO.12付近

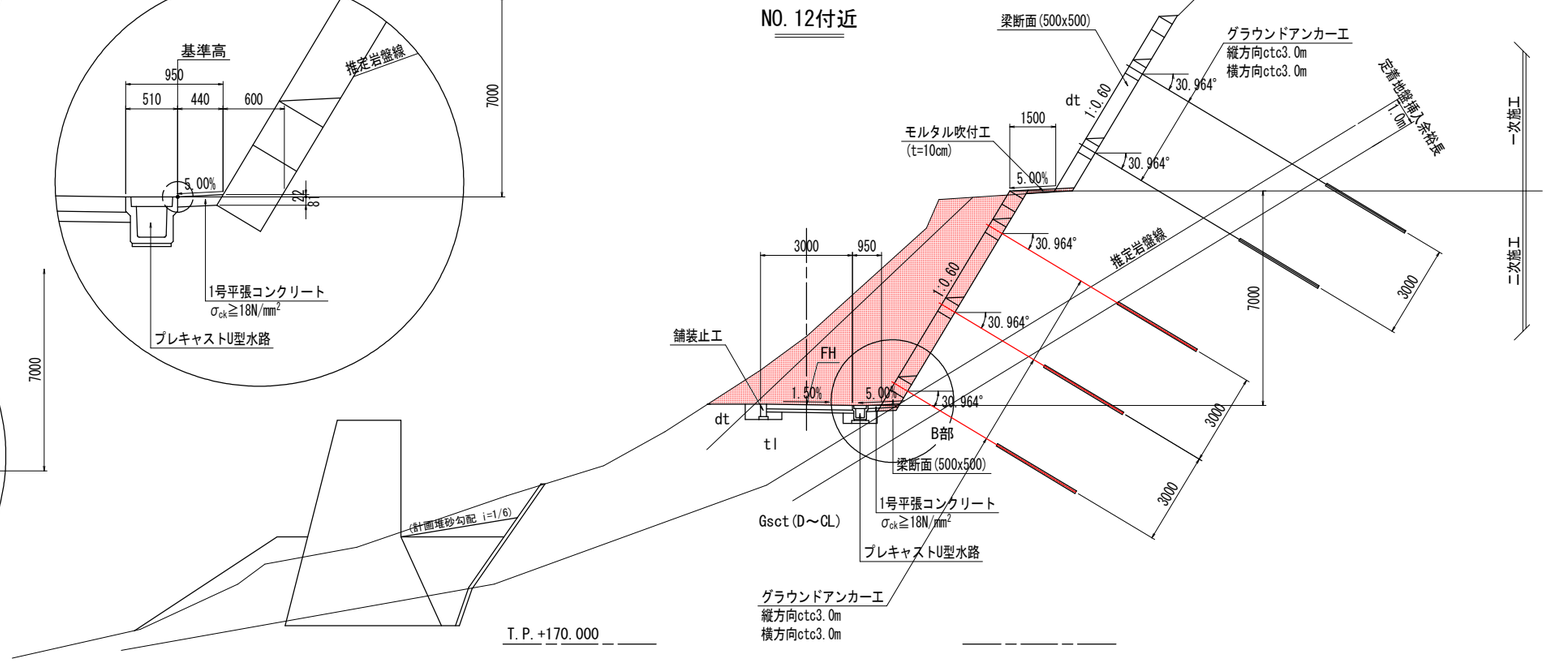

A部詳細図(標準部)

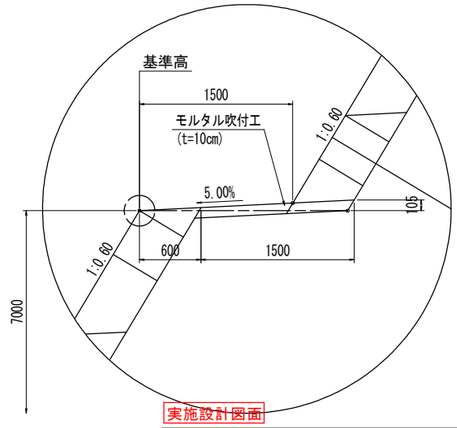

実施設計図面

工事名	R1三土　オモ谷　三・池田イケミナミ 付帯道路工事(2)
路線名等	オモ谷
工事箇所	三好市池田町イケミナミ（第2分割）
図面名	標準断面図
縮尺	S=1:100　図面番号　4 / 20
会社名	
事業者名	徳島県西部総合県民局＜三好庁舎＞

二期工事以降数量

名　称			数　量
掘　削	W<5.0 片切	土砂	
		軟岩I	
	W≧5.0 オープン	土砂	
		軟岩I	
床掘		土砂	0.3
		軟岩I	0.4
埋　戻	1.0≦W<4.0		
	W<1.0		0.4　0.4
基面整正		土砂	0.3
		軟岩I	0.6

車道舗装（表層）	2.80
車道舗装（路盤）	2.80

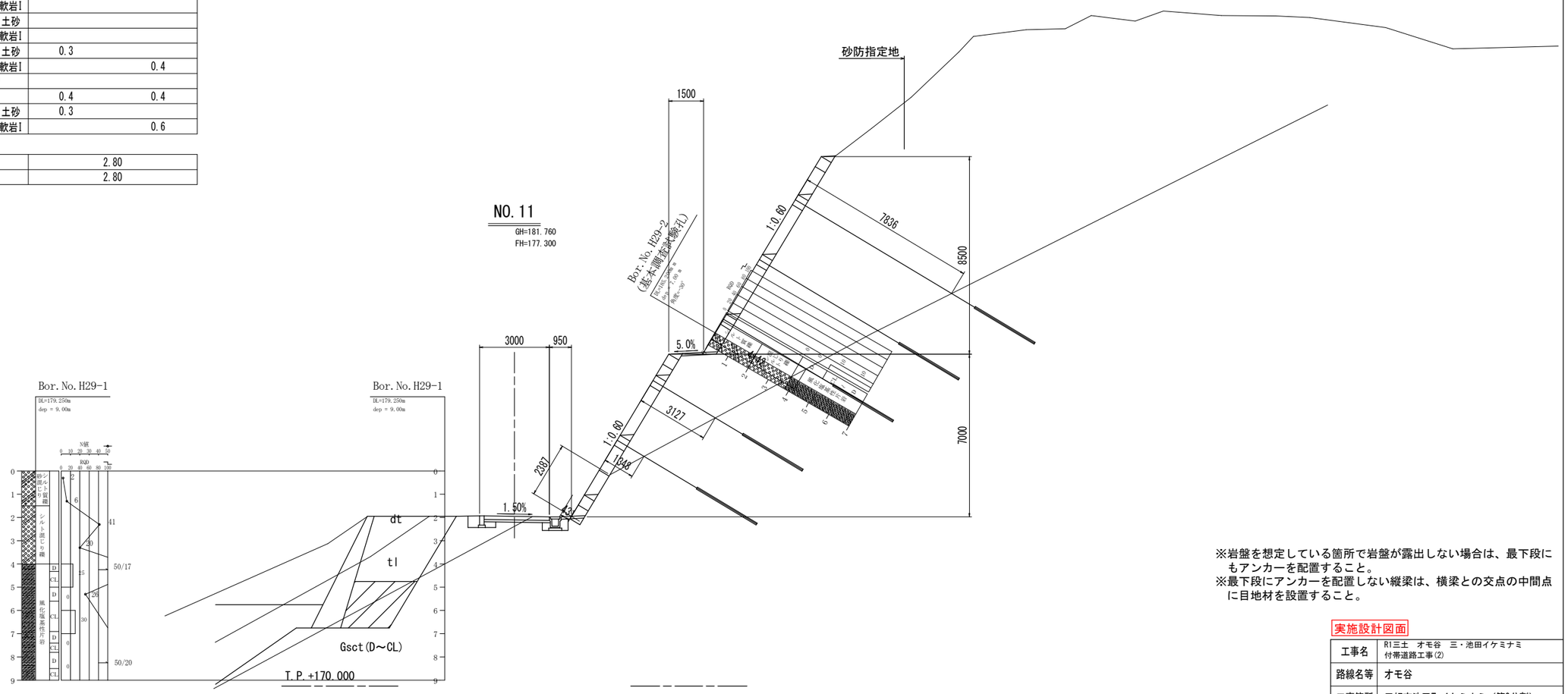

※岩盤を想定している箇所で岩盤が露出しない場合は、最下段にもアンカーを配置すること。
※最下段にアンカーを配置しない縦梁は、横梁との交点の中間点に目地材を設置すること。

実施設計図面

工事名	R1三土　オモ谷　三・池田イケミナミ付帯道路工事(2)		
路線名等	オモ谷		
工事箇所	三好市池田町イケミナミ（第2分割）		
図面名	横断図(その1)		
縮尺	S=1:100	図面番号	5 / 20
会社名			
事業者名	徳島県西部総合県民局<三好庁舎>		

二期工事以降数量

名　称			数　量
掘　削	W<5.0 片切	土砂	
		軟岩I	
	W≧5.0 オープン	土砂	16.7
		軟岩I	0.1
床掘		土砂	0.2　0.3　0.3
		軟岩I	0.1
埋　戻	1.0≦W<4.0		
	W<1.0		0.1　0.4　0.2
基面整正		土砂	0.3　0.6
		軟岩I	

車道舗装（表層）	2.80
車道舗装（路盤）	2.80

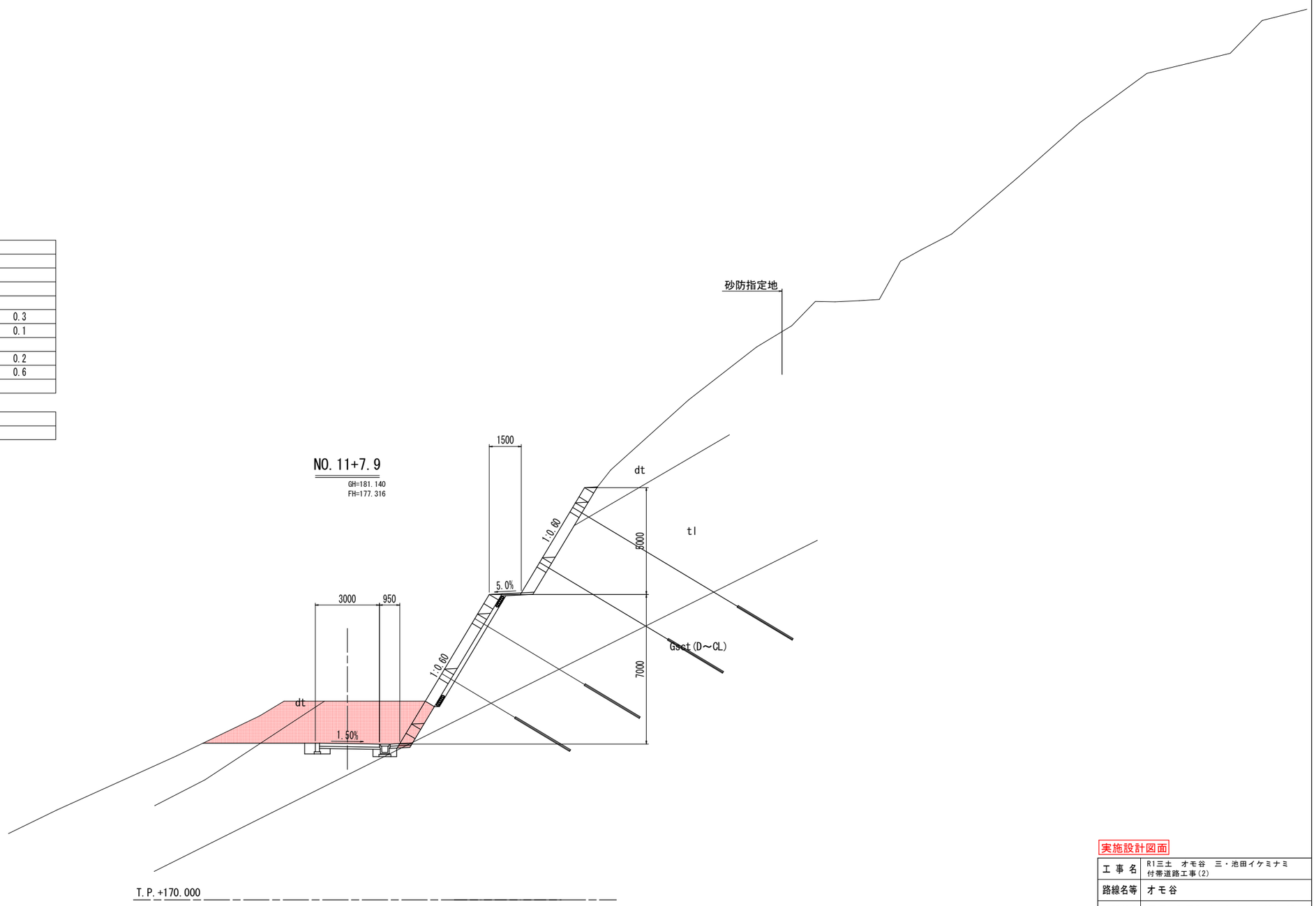

実施設計図面

工事名	R1三土　オモ谷　三・池田イケミナミ付帯道路工事(2)		
路線名等	オモ谷		
工事箇所	三好市池田町イケミナミ（第2分割）		
図面名	横断図（その2）		
縮　尺	S=1:100	図面番号	6 / 20
会社名			
事業者名	徳島県西部総合県民局＜三好庁舎＞		

二期工事以降数量

名　称			数　量	
掘　削	W<5.0 片切	土砂		
		軟岩I		
	W≧5.0 オープン	土砂	16.7	
		軟岩I	0.1	
床掘		土砂	0.3	0.4
		軟岩I		0.1
埋　戻	1.0≦W<4.0			
	W<1.0		0.4	0.2
基面整正		土砂	0.3	0.3
		軟岩I		0.3

車道舗装（表層）	2.80
車道舗装（路盤）	2.80

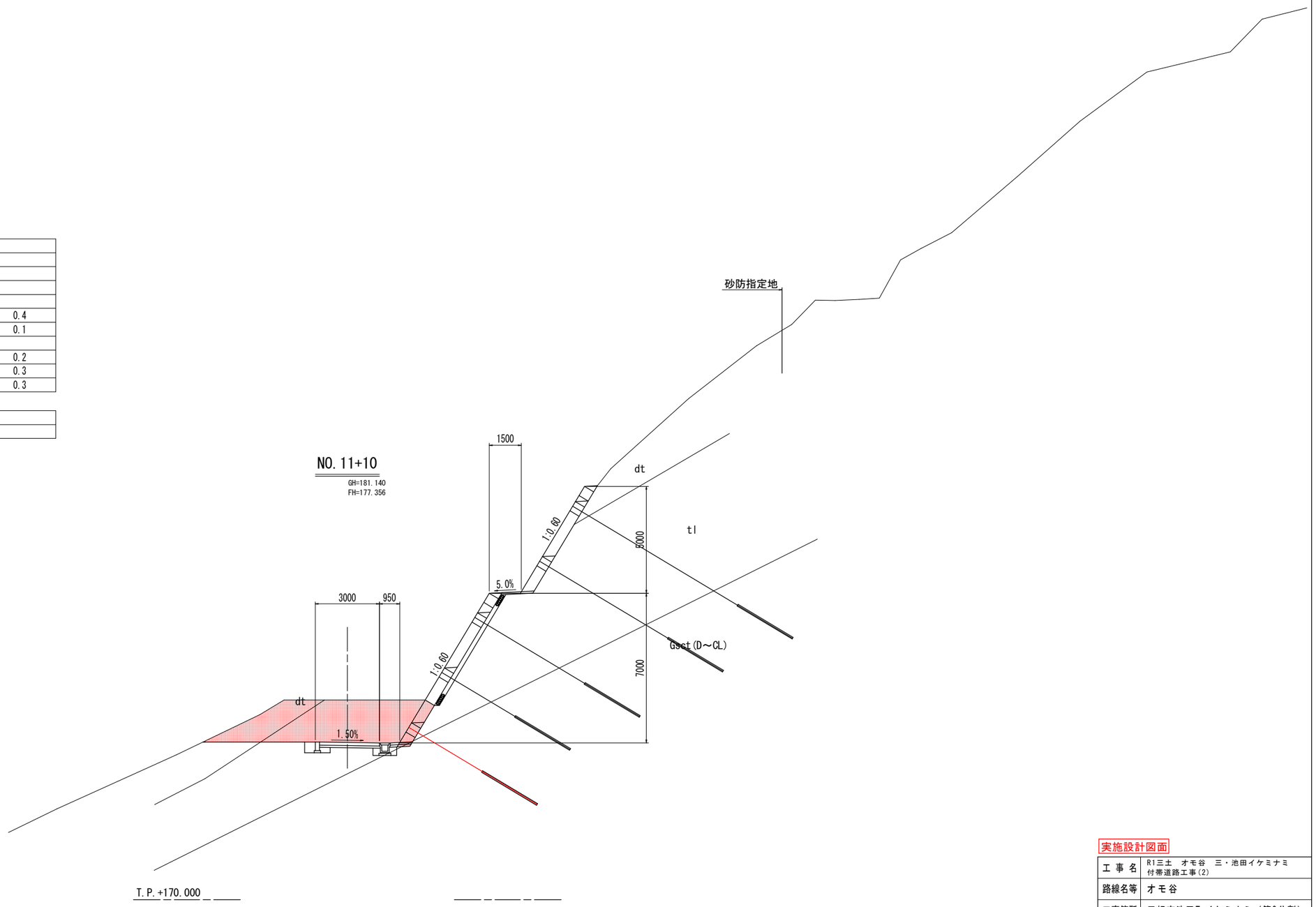

実施設計図面

工 事 名	R1三土　オモ谷　三・池田イケミナミ付帯道路工事(2)		
路線名等	オモ谷		
工事箇所	三好市池田町イケミナミ（第2分割）		
図 面 名	横断図（その3）		
縮　尺	S=1:100	図面番号	7 / 20
会 社 名			
事業者名	徳島県西部総合県民局＜三好庁舎＞		

二期工事以降数量

名　称			数　量
掘　削	W<5.0 片切	土砂	(12.3)
		軟岩I	
	W≧5.0 オープン	土砂	16.5(28.8)
		軟岩I	0.1
床掘		土砂	0.2　0.3　0.3
		軟岩I	0.1
埋　戻	1.0≦W<4.0		
	W<1.0		0.1　0.4　0.2
基面整正		土砂	0.3　0.6
		軟岩I	

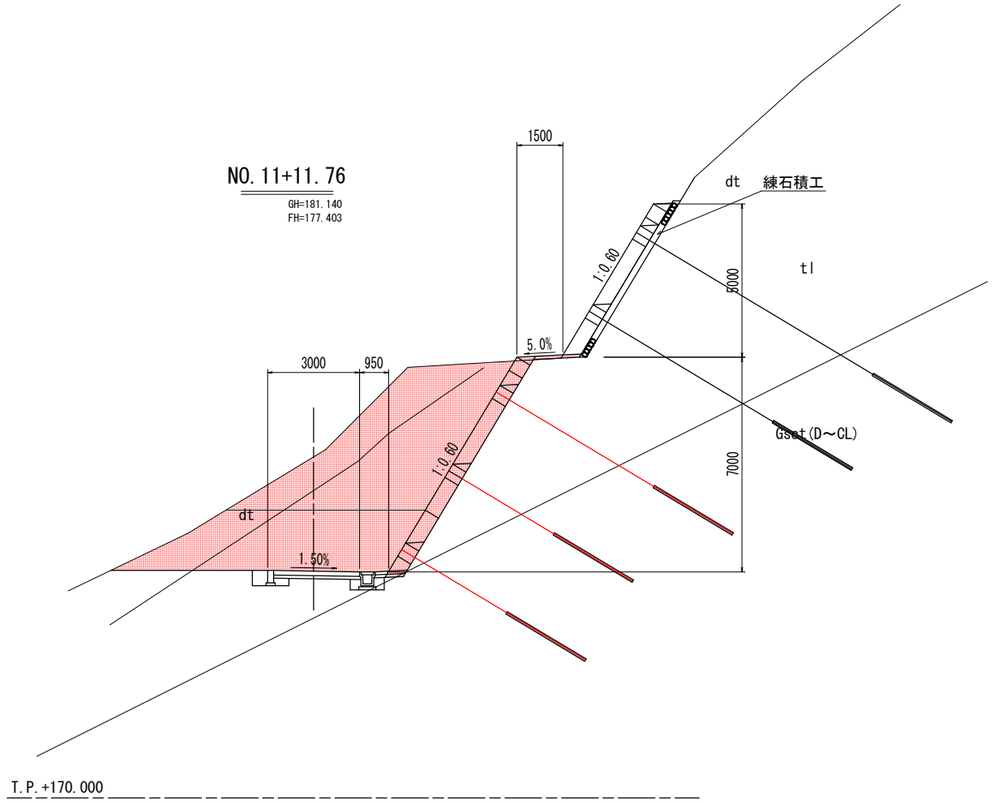

実施設計図面

工 事 名	R1三土　オモ谷　三・池田イケミナミ付帯道路工事(2)		
路線名等	オモ谷		
工事箇所	三好市池田町イケミナミ（第2分割）		
図 面 名	横断図（その4）		
縮　尺	S=1:100	図面番号	8 / 20
会 社 名			
事業者名	徳島県西部総合県民局＜三好庁舎＞		

二期工事以降数量

名　称			数　量	
掘　削	W<5.0 片切	土砂	18.8	
		軟岩I		
	W≧5.0 オープン	土砂	9.2	
		軟岩I		
床掘		土砂	0.3	0.4
		軟岩I		
埋　戻	1.0≦W<4.0			
	W<1.0		0.4	0.2
基面整正		土砂	0.3	0.6
		軟岩I		

車道舗装（表層）	2.80
車道舗装（路盤）	2.80

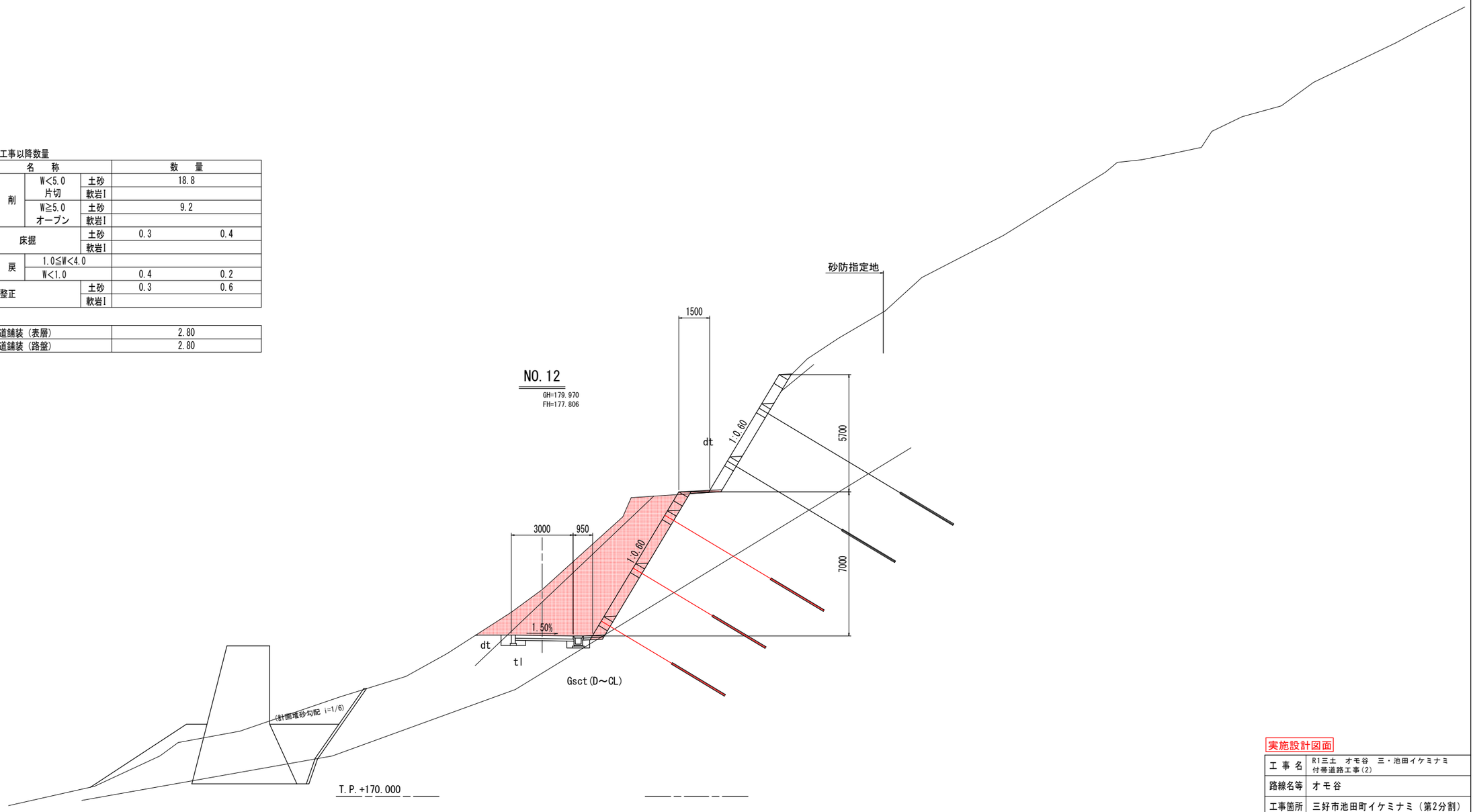

実施設計図面

工 事 名	R1三土　オモ谷　三・池田イケミナミ付帯道路工事(2)		
路線名等	オモ谷		
工事箇所	三好市池田町イケミナミ（第2分割）		
図 面 名	横断図（その5）		
縮　尺	S=1:100	図面番号	9 / 20
会 社 名			
事業者名	徳島県西部総合県民局＜三好庁舎＞		

二期工事以降数量

名　称			数　量
掘　削	W<5.0 片切	土砂	16.6
		軟岩I	
	W≧5.0 オープン	土砂	6.5
		軟岩I	
床掘		土砂	0.2　0.3　0.4
		軟岩I	
埋　戻	1.0≦W<4.0		
	W<1.0		0.1　0.4　0.2
基面整正		土砂	0.3　0.6
		軟岩I	

車道舗装（表層）	2.80
車道舗装（路盤）	2.80

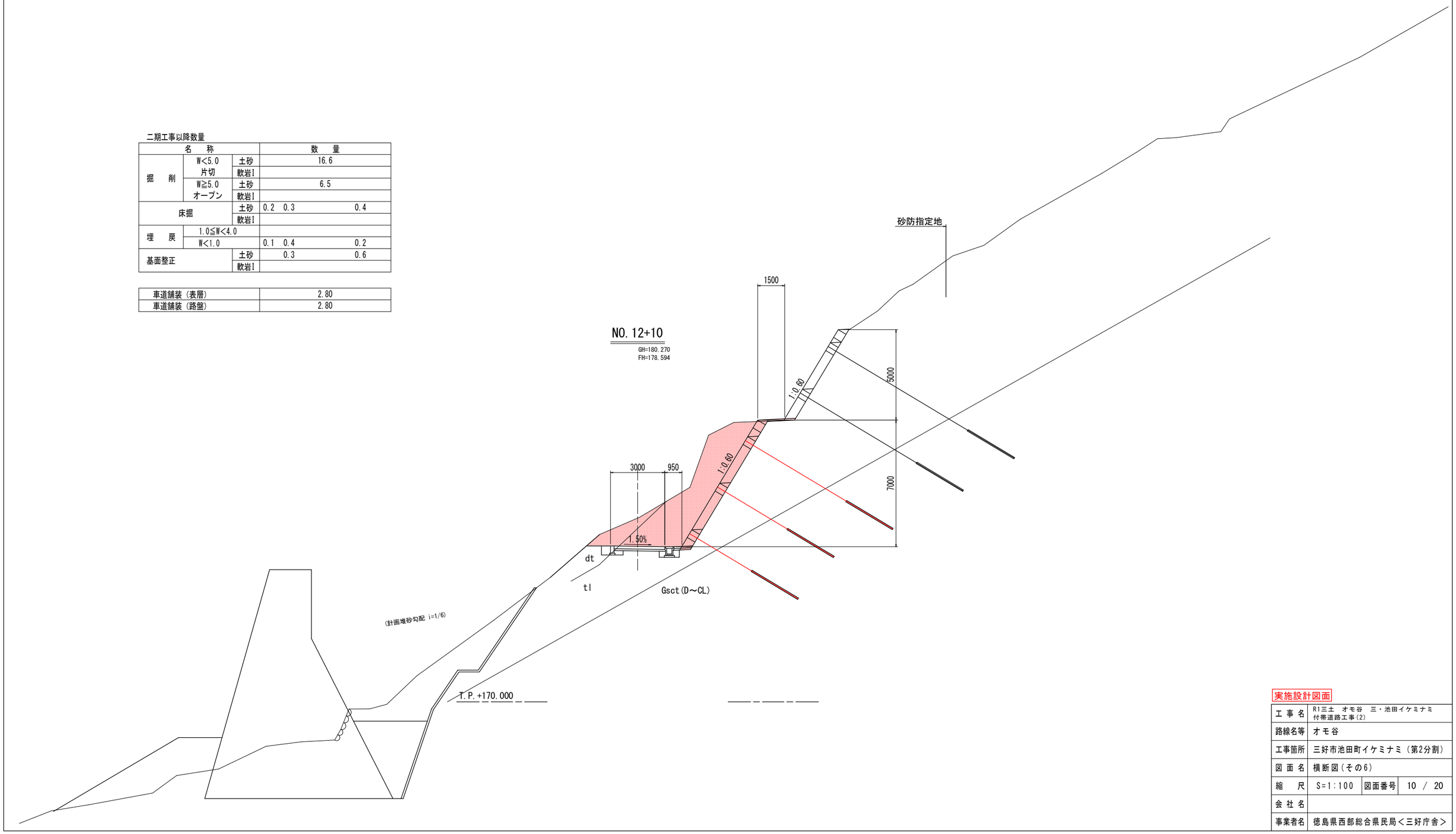

実施設計図面

工事名	R1三土　オモ谷　三・池田イケミナミ付帯道路工事(2)		
路線名等	オモ谷		
工事箇所	三好市池田町イケミナミ（第2分割）		
図面名	横断図（その6）		
縮　尺	S=1:100	図面番号	10 / 20
会社名			
事業者名	徳島県西部総合県民局<三好庁舎>		

二期工事以降数量

名　称			数　量
掘　削	W<5.0 片切	土砂	17.4
		軟岩I	
	W≧5.0 オープン	土砂	
		軟岩I	
床掘		土砂	0.2　7.2　0.4
		軟岩I	
埋　戻	1.0≦W<4.0		3.2
	W<1.0		0.1　0.4　0.2
基面整正		土砂	1.8　0.6
		軟岩I	

車道舗装（表層）	3.00
車道舗装（路盤）	3.00

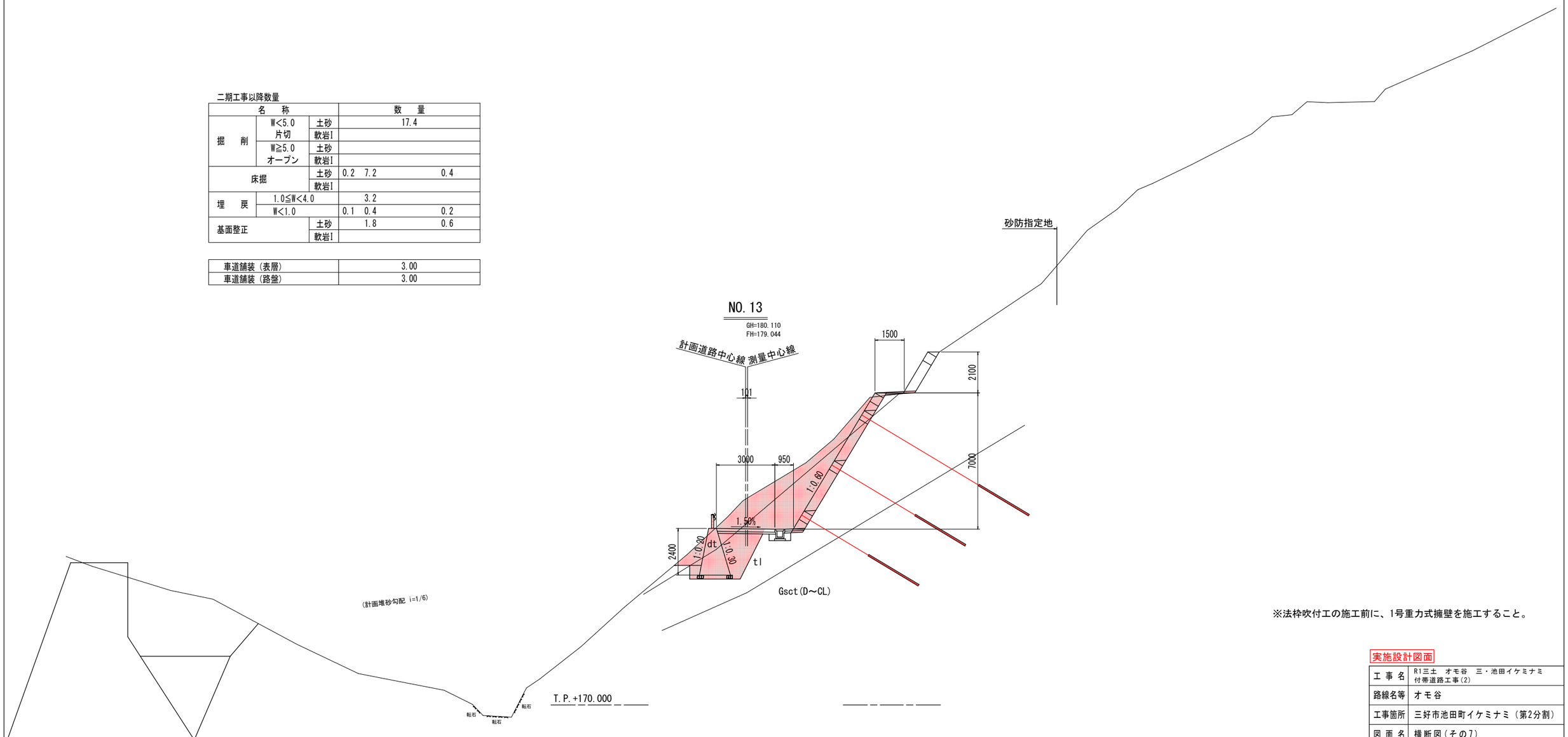

※法枠吹付工の施工前に、1号重力式擁壁を施工すること。

実施設計図面

工 事 名	R1三土　オモ谷　三・池田イケミナミ付帯道路工事(2)		
路線名等	オモ谷		
工事箇所	三好市池田町イケミナミ（第2分割）		
図 面 名	横断図（その7）		
縮　尺	S=1:100	図面番号	11 / 20
会 社 名			
事業者名	徳島県西部総合県民局<三好庁舎>		

構　造　図（その1）

1号重力式擁壁断面図　S=1:30

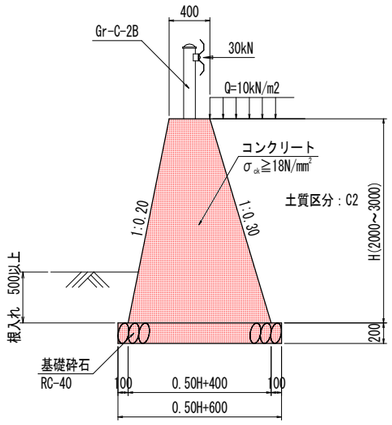

1.0m当り

名　称	算　式	
コンクリート	1/2*(0.5H+0.80)*H	m3
型枠	1.044*H+1.020*H	m2
基礎砕石	0.5H+0.60	m2
水抜パイプ	VP65 3.0m2に1箇所	m
単管傾斜足場	1.044*H+1.020*H	掛m2
目地材	瀝青繊維質　10mに1箇所	m2

ガードレール補強筋詳細図　S=1:20

(Gr-C-2B用)

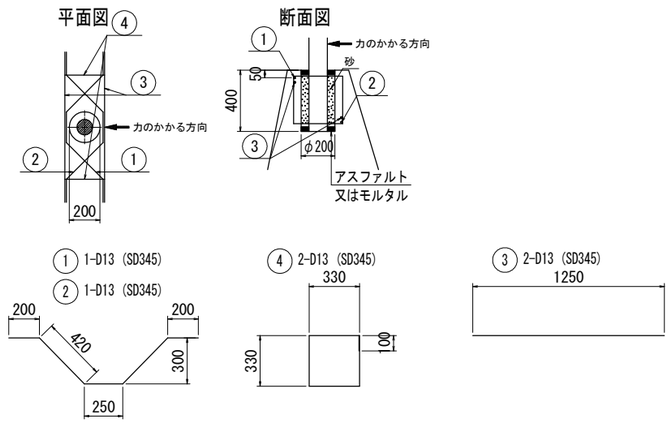

鉄筋表　　支柱1本当り

記号	径	長さ [m]	本数 [本]	単位重量 [kg]	1本当り重量 [kg]	重量 [kg]
①	D13	1.49	1	0.995	1.483	1.483
②	D13	1.49	1	0.995	1.483	1.483
③	D13	1.25	2	0.995	1.244	2.488
④	D13	1.42	2	0.995	1.413	2.826
					合計	8.280

縞鋼板　S=1:20

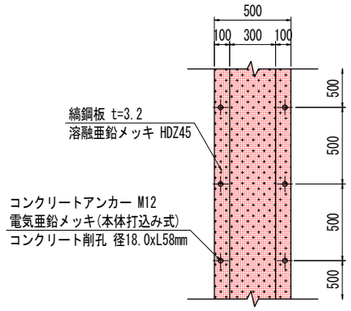

縞鋼板
(縦排水路法肩側)　　(1.0式当り)

名　称	数　量	
縞鋼板(t=3.2mm)	0.02	t
コンクリートアンカー	8	本
コンクリート削孔	8	孔

縞鋼板
(縦排水路法尻側)　　(1.0式当り)

名　称	数　量	
縞鋼板(t=3.2mm)	0.02	t
コンクリートアンカー	6	本
コンクリート削孔	6	孔

縦排水断面図　S=1:20

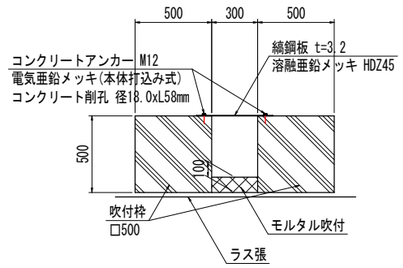

舗装止工　S=1:10

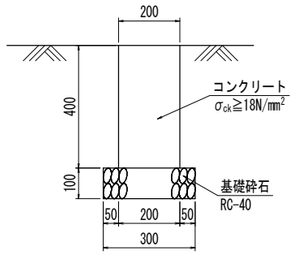

10.0m当り

名　称	数　量	
コンクリート	0.80	m3
型枠	8.00	m2
基礎砕石	3.00	m2
目地材	0.08	m2

1号平張コンクリート　S=1:20

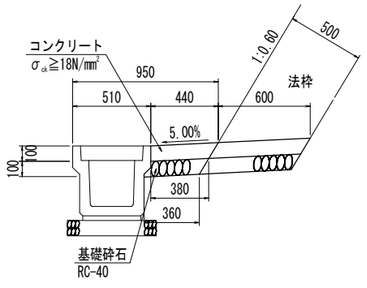

【標準部】　10.0m当り

名　称	数　量	
コンクリート	0.44	m3
基礎砕石	4.40	m2
目地材	0.044	m2

【法枠水切部】　10.0m当り

名　称	数　量	
コンクリート	0.60	m3
基礎砕石	6.00	m2
目地材	0.060	m2

マーク図　S=1:500

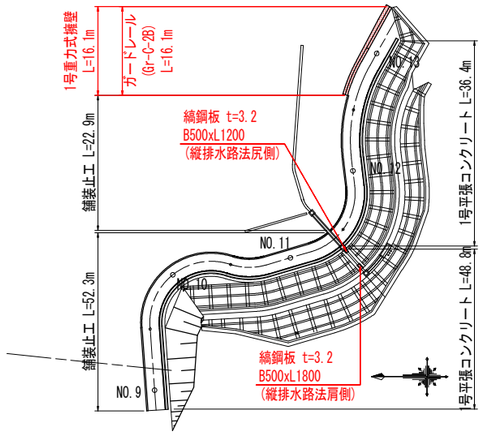

実施設計図面

工事名	R1三土　オモ谷　三・池田イケミナミ付帯道路工事(2)		
路線名等	オモ谷		
工事箇所	三好市池田町イケミナミ（第2分割）		
図面名	構造図（その1）		
縮　尺	図　示	図面番号	12 / 20
会社名			
事業者名	徳島県西部総合県民局＜三好庁舎＞		

擁壁工展開図

1号重力式擁壁断面図　S=1:30

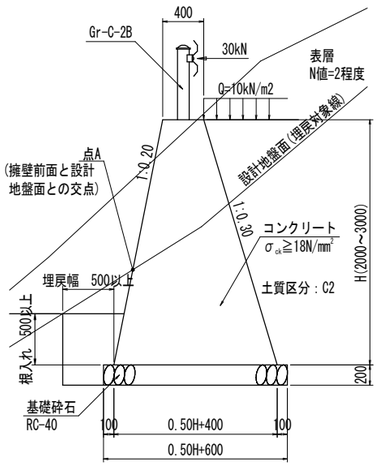

重力式擁壁側面図　S=1:30

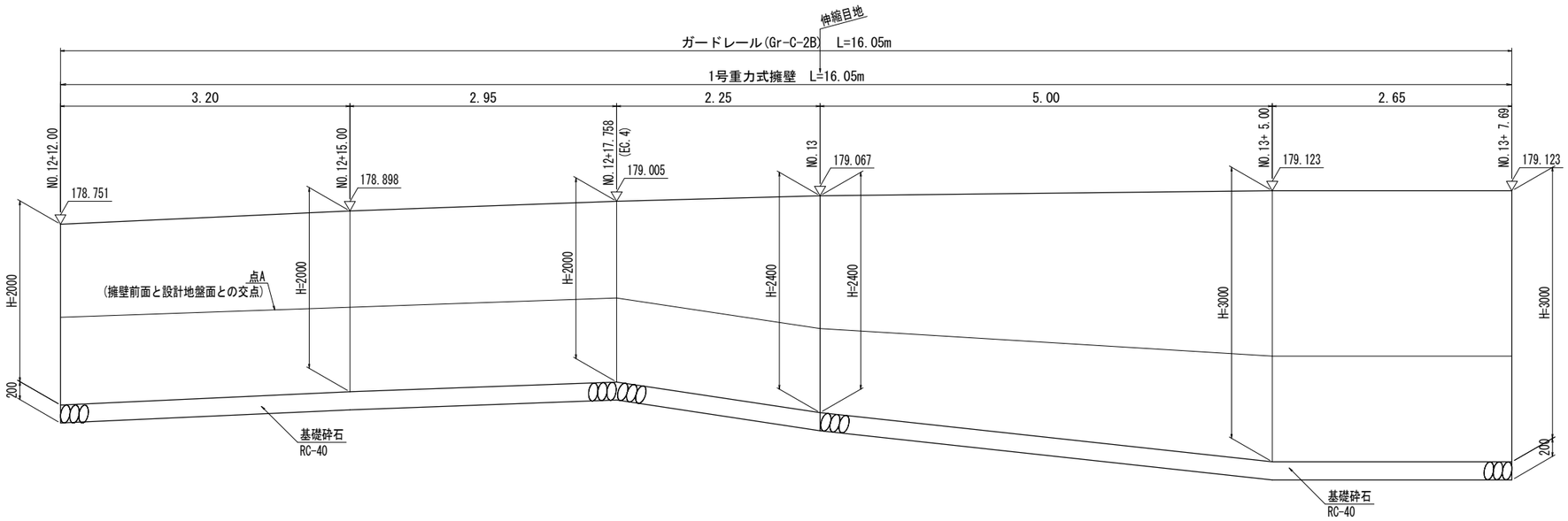

ガードレール補強筋詳細図　S=1:20

(Gr-C-2B用)

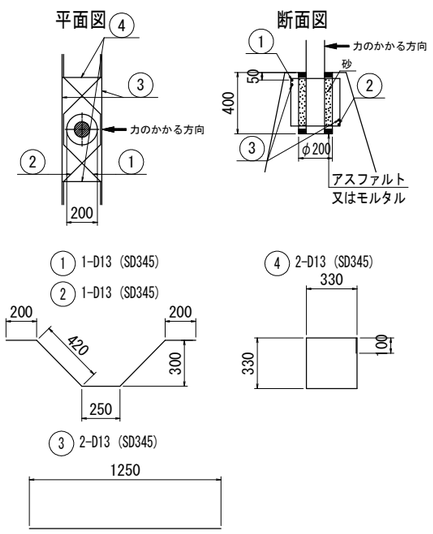

鉄筋表　　支柱1本当り

記号	径	長さ [m]	本数 [本]	単位重量 [kg]	1本当り重量 [kg]	重量 [kg]
①	D13	1.49	1	0.995	1.483	1.483
②	D13	1.49	1	0.995	1.483	1.483
③	D13	1.25	2	0.995	1.244	2.488
④	D13	1.42	2	0.995	1.413	2.826
					合計	8.280

主要箇所横断図　S=1:100

E.L.=FH+1.50*0.015

NO.12+12.00付近

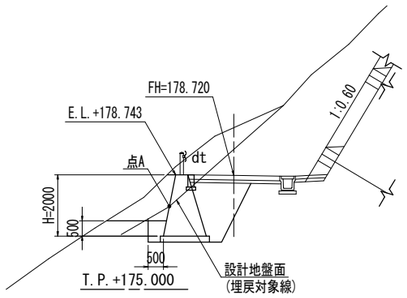

※地形は平面図から作成

NO.13

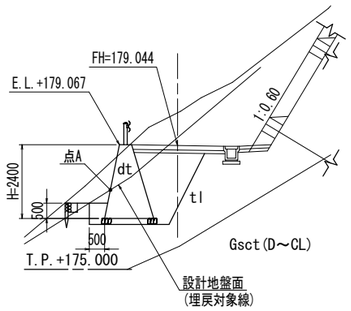

NO.12+17.76付近

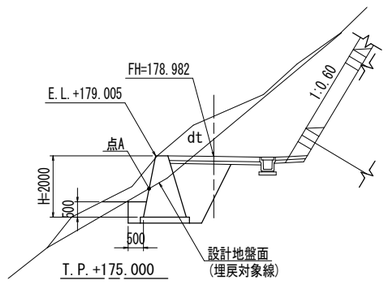

※地形は平面図から作成

NO.13+ 5.00付近

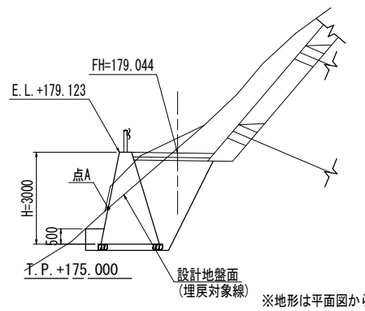

※地形は平面図から作成

実施設計図面

工事名	R1三土　オモ谷　三・池田イケミナミ付帯道路工事(2)		
路線名等	オモ谷		
工事箇所	三好市池田町イケミナミ（第2分割）		
図面名	擁壁工展開図		
縮尺	図示	図面番号	13 / 20
会社名			
事業者名	徳島県西部総合県民局＜三好庁舎＞		

法枠工展開図(その1)

平面図 S=1:200

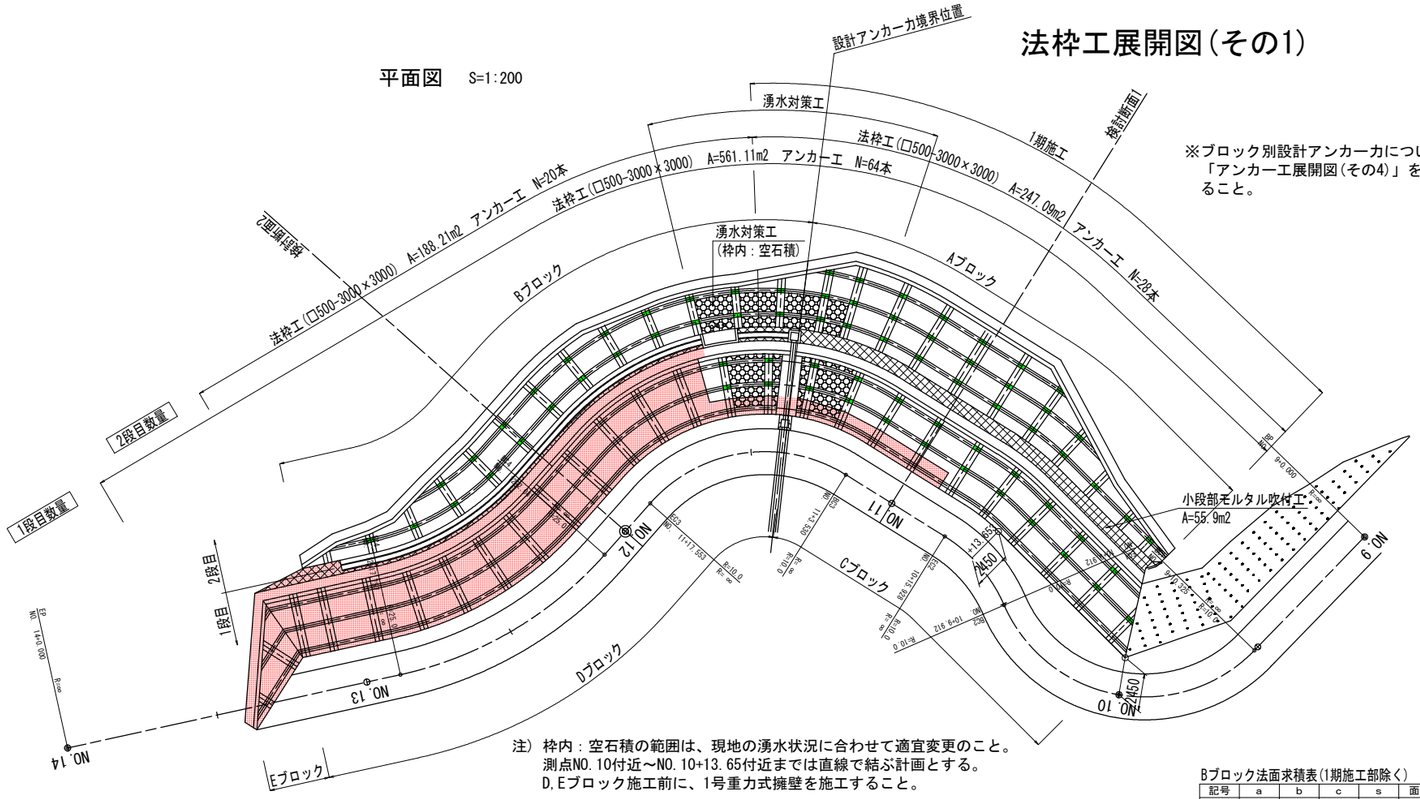

※ブロック別設計アンカー力については、「アンカー工展開図(その4)」を参照すること。

断面図 S=1:100

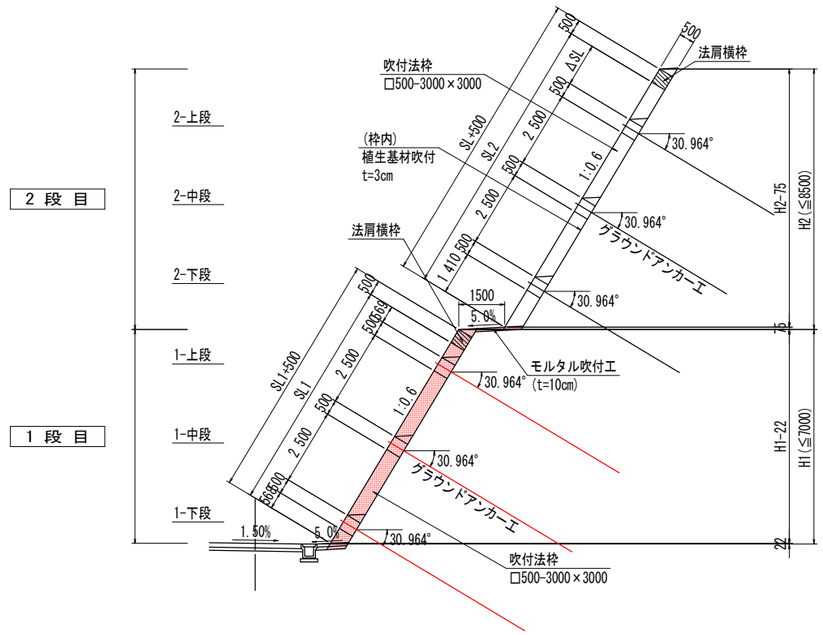

注) 枠内：空石積の範囲は、現地の湧水状況に合わせて適宜変更のこと。
測点NO.10付近～NO.10+13.65付近までは直線で結ぶ計画とする。
D,Eブロック施工前に、1号重力式擁壁を施工すること。

法面求積図 S=1:200
(展開図)

【2段目法枠】

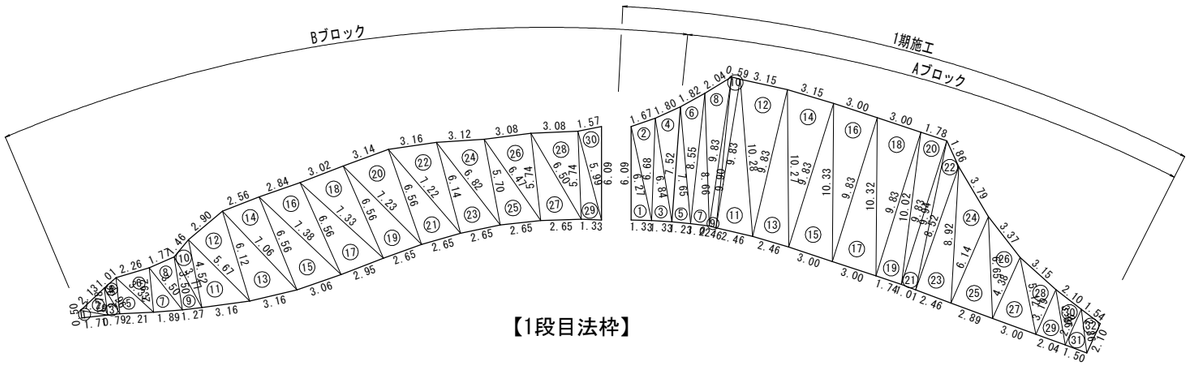

【1段目法枠】

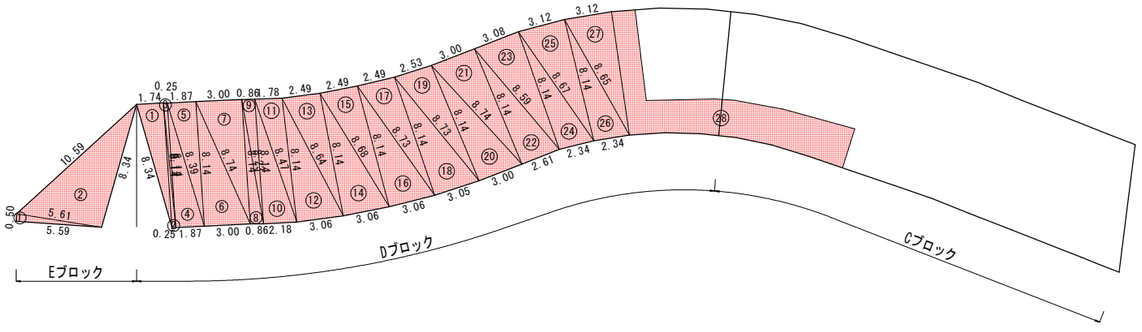

注)法面面積は、ヘロンの公式により求積

Bブロック法面求積表(1期施工部除く)

記号	a	b	c	s	面積 m2
1	0.50	1.79	1.71	2.00	0.427
2	1.79	2.13	1.78	2.85	1.526
3	1.78	1.96	0.79	2.27	0.714
4	1.96	1.01	2.36	2.67	0.988
5	2.36	3.33	2.21	3.95	2.603
6	3.33	2.26	2.92	4.26	3.258
7	2.92	3.50	1.89	4.16	2.780
8	3.50	1.77	3.50	4.39	3.018
9	3.50	3.77	1.27	4.27	2.221
10	3.77	1.46	4.52	4.88	2.582
11	4.52	5.67	3.16	6.68	7.162
12	5.67	2.90	6.12	7.35	8.221
13	6.12	7.06	3.16	8.17	9.651
14	7.06	2.56	6.56	8.09	8.397
15	6.56	7.38	3.06	8.50	10.023
16	7.38	2.84	6.56	8.39	9.277
17	6.56	7.33	2.95	8.42	9.663
18	7.33	3.02	6.56	8.46	9.940
19	6.56	7.23	2.65	8.22	8.674
20	7.23	3.14	6.56	8.47	10.340
21	6.56	7.22	2.65	8.22	8.718
22	7.22	3.16	6.14	8.26	9.637
23	6.14	6.82	2.65	7.81	8.163
24	6.82	3.12	5.70	7.82	8.827
25	5.70	6.47	2.65	7.41	7.530
26	6.47	3.08	5.74	7.65	8.877
27	5.74	6.50	2.65	7.45	7.622
28	6.50	3.08	5.74	7.66	8.839
29	5.74	5.99	1.33	6.53	3.806
30	5.99	1.57	6.09	6.83	4.726
				面積 m2	188.210

1期施工部法面求積表

記号	a	b	c	s	面積 m2
1	6.09	6.27	1.33	6.85	4.083
2	6.27	1.67	6.68	7.31	5.197
3	6.68	6.84	1.33	7.43	4.478
4	6.84	1.80	7.52	8.08	5.936
5	7.52	7.65	1.23	8.20	4.623
6	7.65	1.82	8.55	9.01	6.366
7	8.55	8.66	1.22	9.22	5.261
8	8.66	2.04	9.83	10.27	7.738
9	9.83	9.90	0.46	10.10	2.293
10	9.90	0.59	9.83	10.16	2.888
11	9.83	10.28	2.46	11.29	12.125
12	10.28	3.15	9.83	11.63	15.481
13	9.83	10.27	2.46	11.28	12.071
14	10.27	3.15	9.83	11.63	15.538
15	9.83	10.33	3.00	11.58	14.743
16	10.33	3.00	9.83	11.58	14.743
17	9.83	10.32	3.00	11.58	14.801
18	10.32	3.00	9.83	11.58	14.801
19	9.83	10.02	1.74	10.80	8.604
20	10.02	1.78	9.83	10.82	8.802
21	9.83	9.94	1.01	10.39	4.956
22	9.94	1.86	8.52	10.16	5.516
23	8.52	8.92	2.46	9.95	10.477
24	8.92	3.79	6.14	9.43	9.447
25	6.14	6.65	2.89	7.84	8.861
26	6.65	3.37	4.38	7.20	6.540
27	4.38	5.12	3.00	6.25	6.552
28	5.12	3.15	3.19	5.73	4.786
29	3.19	3.66	2.04	4.45	3.267
30	3.66	2.10	2.56	4.16	2.618
31	2.56	2.86	1.50	3.46	1.914
32	2.86	1.54	2.10	3.25	1.579
				面積 m2	247.085

C・Dブロック法面求積表

記号	a	b	c	s	面積 m2
1	8.34	1.74	8.14	9.11	7.081
2	8.14	8.17	0.25	8.28	1.012
3	8.17	0.25	8.14	8.28	1.012
4	8.14	8.39	1.87	9.20	7.609
5	8.39	1.87	8.14	9.20	7.609
6	8.14	8.74	3.00	9.94	12.207
7	8.74	3.00	8.14	9.94	12.207
8	8.14	8.23	0.86	8.62	3.539
9	8.23	0.86	8.14	8.62	3.539
10	8.14	8.47	2.18	9.40	8.918
11	8.47	1.78	8.14	9.20	7.268
12	8.14	8.64	3.06	9.92	12.452
13	8.64	2.49	8.14	9.64	10.168
14	8.14	8.68	3.06	9.94	12.454
15	8.68	2.49	8.14	9.66	10.157
16	8.14	8.73	3.06	9.97	12.503
17	8.73	2.49	8.14	9.68	10.091
18	8.14	8.73	3.05	9.96	12.412
19	8.73	2.53	8.14	9.70	10.259
20	8.14	8.74	3.00	9.94	12.207
21	8.74	3.00	8.14	9.94	12.207
22	8.14	8.59	2.61	9.67	10.621
23	8.59	3.08	8.14	9.91	12.575
24	8.14	8.67	2.34	9.58	9.534
25	8.67	3.12	8.14	9.97	12.746
26	8.14	8.65	2.34	9.57	9.541
27	8.65	3.12	8.14	9.96	12.745
28	ＣＡＤ計測による				43.637
				面積 m2	298.310

Eブロック法面求積表

記号	a	b	c	s	面積 m2
1	5.59	0.50	5.61	5.85	1.397
2	5.61	10.59	8.34	12.27	23.228
				面積 m2	24.625

吹付枠施工要領

1. 縦梁
・縦梁は道路横断方向に設置する。
・縦枠の配置間隔は道路平面曲線を考慮し、枠中心間隔が3.0mを上回らないように配置する。
例) 外側曲線:アンカー打設法枠最上段を基準長3.0mとし、その下方は基準長以下とする。
内側曲線:アンカー打設法枠最下段を基準長3.0mとし、その上方は基準長以下とする。
・縦梁 51～60 の岩盤を想定している箇所で、最下段の枠交点まで岩盤が露出しない場合は、最下段にもアンカーを配置すること。
・最下段にアンカーを配置しない縦梁は、横梁との交点の中間で切断し、目地材を設置すること。
・縦梁 51～60 及び縦水路部の下端は、法面に直角に吹付すること(下図参照)。
2. 横枠
・横枠高さは道路縦断勾配に平行に設置する。
・横枠の設置位置、間隔等は断面図参照。
3. アンカー工
・アンカー工の水平設置方向は、法面直角(等高線に直角)方向とする。
4. 法肩横枠
・法肩横枠は、目地材を用いて下方の法枠と一体化させない。
5. 枠内保護工
・植生基材吹付工(t=3cm)を基本とする。
・湧水対策が必要な箇所の枠内は、空石積とする。(法枠工展開図(その2)を参照)

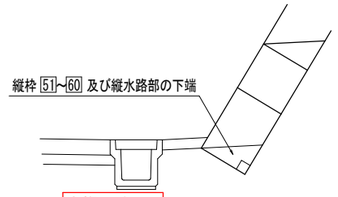

実施設計図面

工事名	R1三土　オモ谷　三・池田イケミナミ付帯道路工事(2)		
路線名等	オモ谷		
工事箇所	三好市池田町イケミナミ（第2分割）		
図面名	法枠工展開図(その1)		
縮尺	図示	図面番号	14 / 20
会社名			
事業者名	徳島県西部総合県民局＜三好庁舎＞		

法枠工展開図（その2）　S=1:100

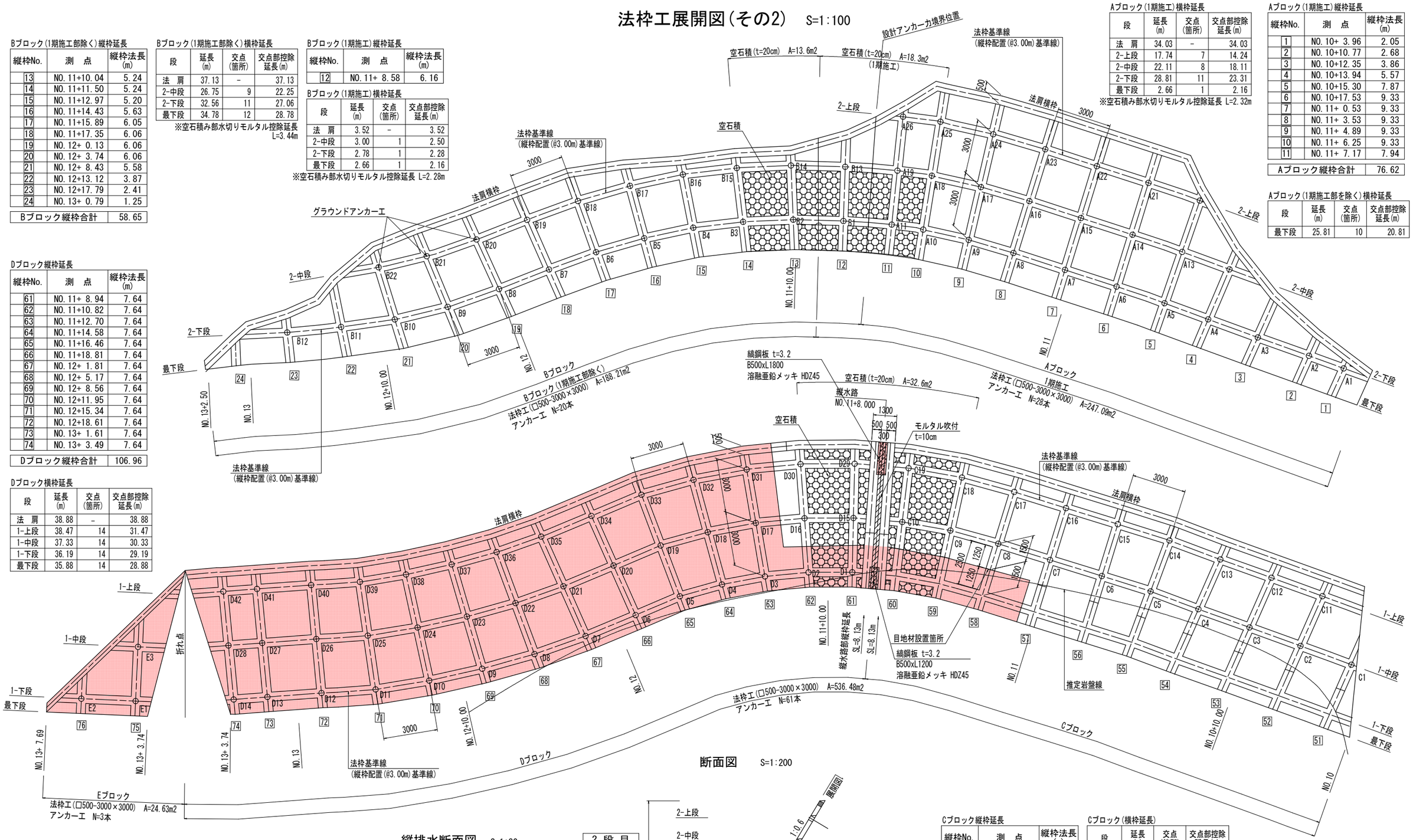

Bブロック(1期施工部除く)縦枠延長

縦枠No.	測　点	縦枠法長(m)
13	NO.11+10.04	5.24
14	NO.11+11.50	5.24
15	NO.11+12.97	5.20
16	NO.11+14.43	5.63
17	NO.11+15.89	6.05
18	NO.11+17.35	6.06
19	NO.12+ 0.13	6.06
20	NO.12+ 3.74	6.06
21	NO.12+ 8.43	5.58
22	NO.12+13.12	3.87
23	NO.12+17.79	2.41
24	NO.13+ 0.79	1.25
Bブロック縦枠合計		58.65

Bブロック(1期施工部除く)横枠延長

段	延長(m)	交点(箇所)	交点部控除延長(m)
法　肩	37.13	-	37.13
2-中段	26.75	9	22.25
2-下段	32.56	11	27.06
最下段	34.78	12	28.78

※空石積み部水切りモルタル控除延長 L=3.44m

Bブロック(1期施工)縦枠延長

縦枠No.	測　点	縦枠法長(m)
12	NO.11+ 8.58	6.16

Bブロック(1期施工)横枠延長

段	延長(m)	交点(箇所)	交点部控除延長(m)
法　肩	3.52	-	3.52
2-中段	3.00	1	2.50
2-下段	2.78	1	2.28
最下段	2.66	1	2.16

※空石積み部水切りモルタル控除延長 L=2.28m

Aブロック(1期施工)横枠延長

段	延長(m)	交点(箇所)	交点部控除延長(m)
法　肩	34.03	-	34.03
2-上段	17.74	7	14.24
2-中段	22.11	8	18.11
2-下段	28.81	11	23.31
最下段	2.66	1	2.16

※空石積み部水切りモルタル控除延長 L=2.32m

Aブロック(1期施工)縦枠延長

縦枠No.	測　点	縦枠法長(m)
1	NO.10+ 3.96	2.05
2	NO.10+10.77	2.68
3	NO.10+12.35	3.86
4	NO.10+13.94	5.57
5	NO.10+15.30	7.87
6	NO.10+17.53	9.33
7	NO.11+ 0.53	9.33
8	NO.11+ 3.53	9.33
9	NO.11+ 4.89	9.33
10	NO.11+ 6.25	9.33
11	NO.11+ 7.17	7.94
Aブロック縦枠合計		76.62

Aブロック(1期施工部を除く)横枠延長

段	延長(m)	交点(箇所)	交点部控除延長(m)
最下段	25.81	10	20.81

Dブロック縦枠延長

縦枠No.	測　点	縦枠法長(m)
61	NO.11+ 8.94	7.64
62	NO.11+10.82	7.64
63	NO.11+12.70	7.64
64	NO.11+14.58	7.64
65	NO.11+16.46	7.64
66	NO.11+18.81	7.64
67	NO.12+ 1.81	7.64
68	NO.12+ 5.17	7.64
69	NO.12+ 8.56	7.64
70	NO.12+11.95	7.64
71	NO.12+15.34	7.64
72	NO.12+18.61	7.64
73	NO.13+ 1.61	7.64
74	NO.13+ 3.49	7.64
Dブロック縦枠合計		106.96

Dブロック横枠延長

段	延長(m)	交点(箇所)	交点部控除延長(m)
法　肩	38.88	-	38.88
1-上段	38.47	14	31.47
1-中段	37.33	14	30.33
1-下段	36.19	14	29.19
最下段	35.88	14	28.88

断面図　S=1:200

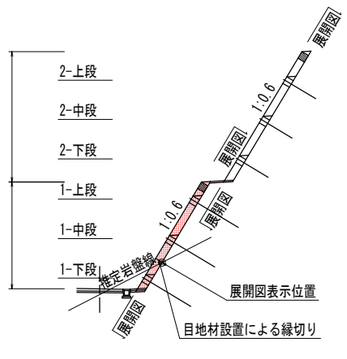

縦排水断面図　S=1:30

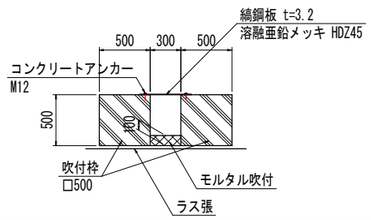

Eブロック縦枠延長

縦枠No.	測　点	縦枠法長(m)
75	NO.13+ 4.22	5.13
76	NO.13+ 6.34	1.99
Eブロック縦枠合計		7.12

Eブロック横枠延長

段	延長(m)	交点(箇所)	交点部控除延長(m)
法　肩	10.49	-	10.49
1-上段	0.52	-	0.52
1-中段	2.75	1	2.25
1-下段	4.98	2	3.98
最下段	5.59	2	4.59

※空石積み部水切りモルタル控除延長 L=8.08m

Cブロック縦枠延長

縦枠No.	測　点	縦枠法長(m)
51	NO.10+ 1.88	4.77
52	NO.10+ 6.46	7.64
53	NO.10+10.45	7.64
54	NO.10+12.75	7.64
55	NO.10+14.82	7.64
56	NO.10+17.16	7.64
57	NO.11+ 0.16	7.64
58	NO.11+ 3.16	7.64
59	NO.11+ 5.18	7.64
60	NO.11+ 7.06	7.64
Cブロック縦枠合計		73.53

Cブロック(横枠延長)

段	延長(m)	交点(箇所)	交点部控除延長(m)
法　肩	27.20	-	27.20
1-上段	27.18	9	22.68
1-中段	27.10	10	22.10
1-下段	27.03	10	22.03
最下段	27.01	10	22.01

※空石積み部水切りモルタル控除延長 L=8.08m

実施設計図面

工事名	R1三土　オモ谷　三・池田イケミナミ付帯道路工事(2)		
路線名等	オモ谷		
工事箇所	三好市池田町イケミナミ（第2分割）		
図面名	法枠工展開図（その2）		
縮　尺	図　示	図面番号	15 / 20
会社名			
事業者名	徳島県西部総合県民局＜三好庁舎＞		

法枠工構造図

正面図 S=1:50

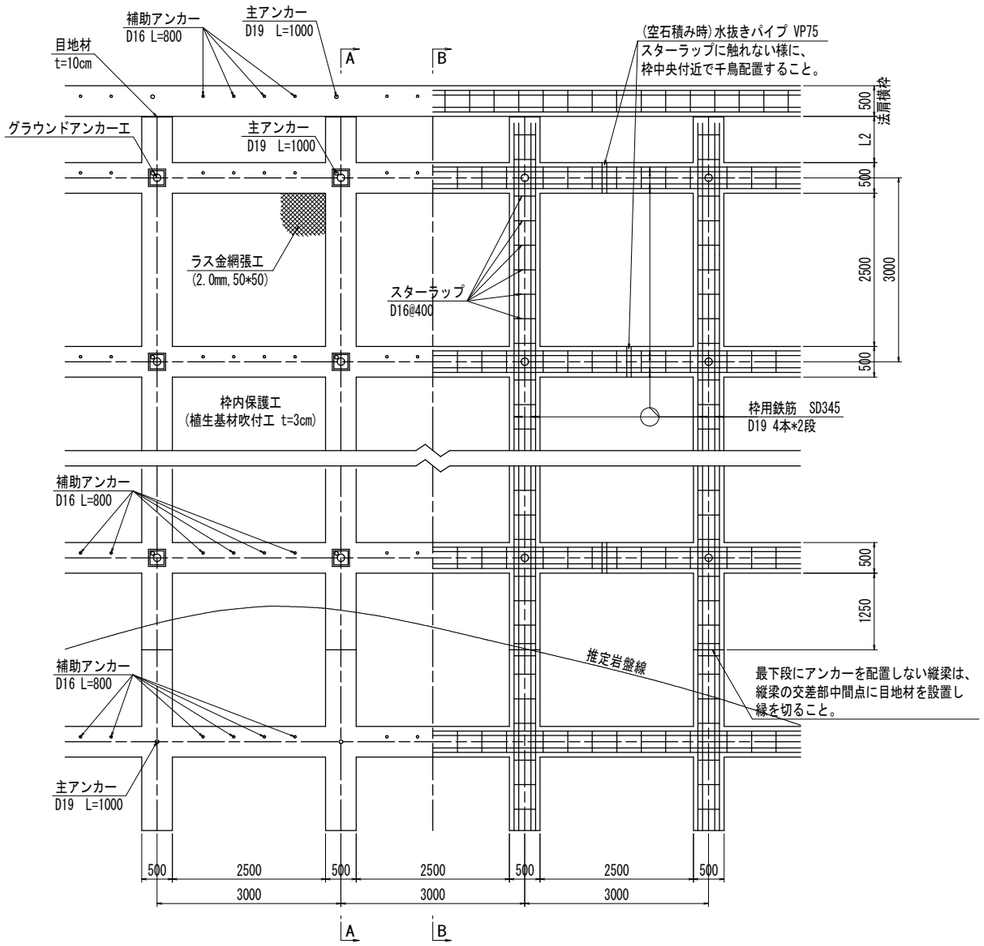

断面図(標準部) S=1:50

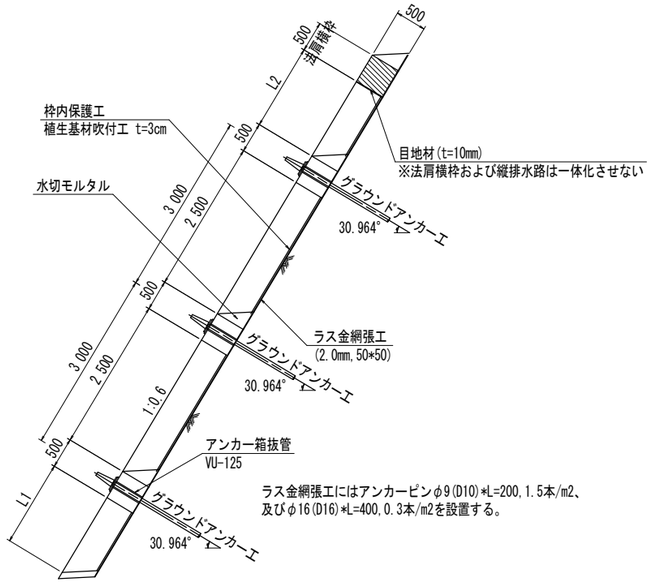

断面図(空石積み部) S=1:50

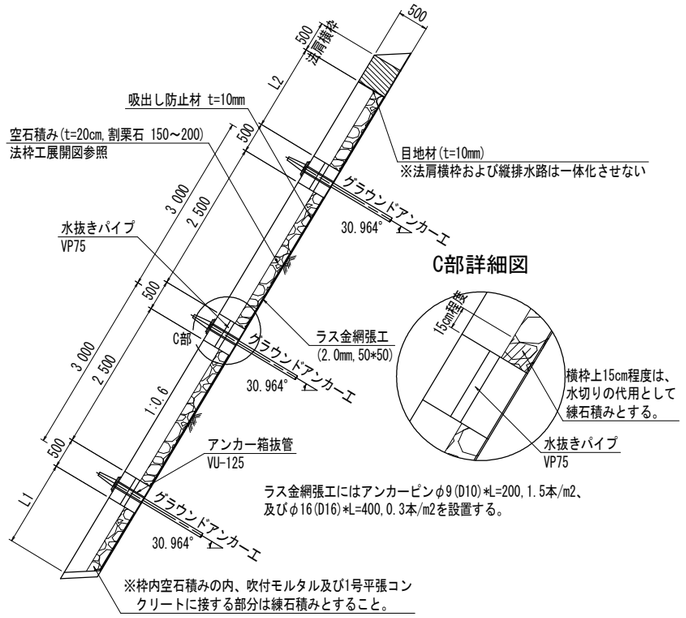

水切モルタル S=1:20

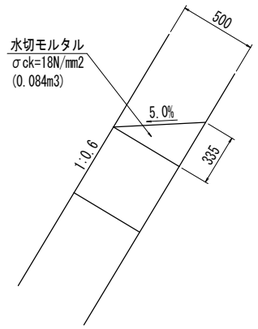

小段拡大図 S=1:20

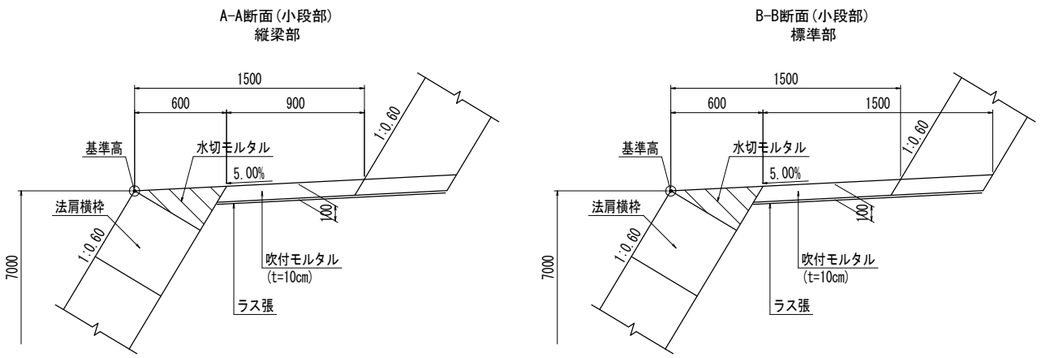

枠断面 S=1:20

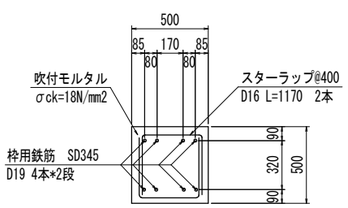

スターラップ加工図 S=1:20

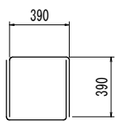

下段法尻部拡大図 S=1:20

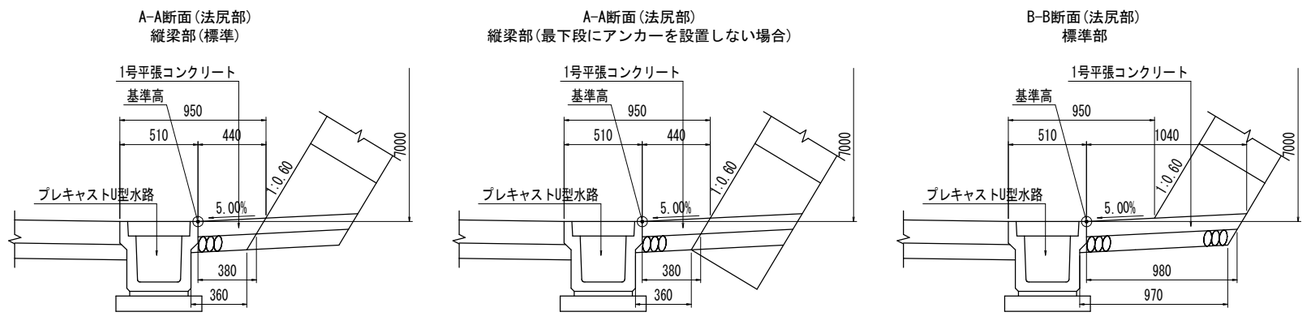

実施設計図面

工事名	R1三土 オモ谷 三・池田イケミナミ付帯道路工事(2)		
路線名等	オモ谷		
工事箇所	三好市池田町イケミナミ（第2分割）		
図面名	法枠工構造図		
縮尺	図示	図面番号	16 / 20
会社名			
事業者名	徳島県西部総合県民局＜三好庁舎＞		

アンカー工展開図（その2） S=1:100

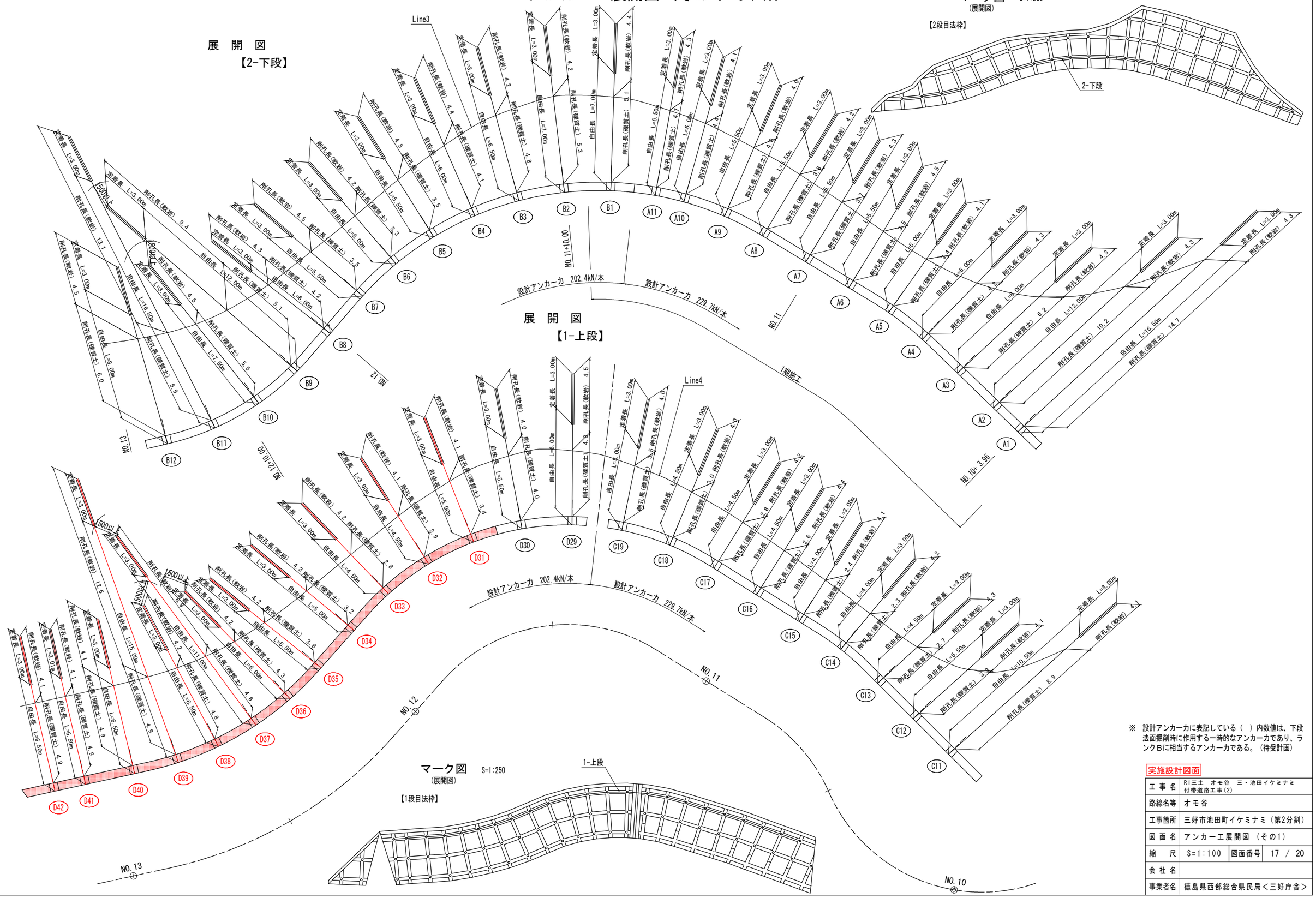

※ 設計アンカーに表記している（ ）内数値は、下段法面掘削時に作用するー時的なアンカー力であり、ランクBに相当するアンカーである。（待受計画）

実施設計図面

工 事 名	R1三土 オモ谷 三・池田イケミナミ付帯道路工事(2)		
路線名等	オモ谷		
工事箇所	三好市池田町イケミナミ（第2分割）		
図 面 名	アンカー工展開図 （その1）		
縮 尺	S=1:100	図面番号	17 / 20
会 社 名			
事業者名	徳島県西部総合県民局＜三好庁舎＞		

アンカー工展開図（その3） S=1:100

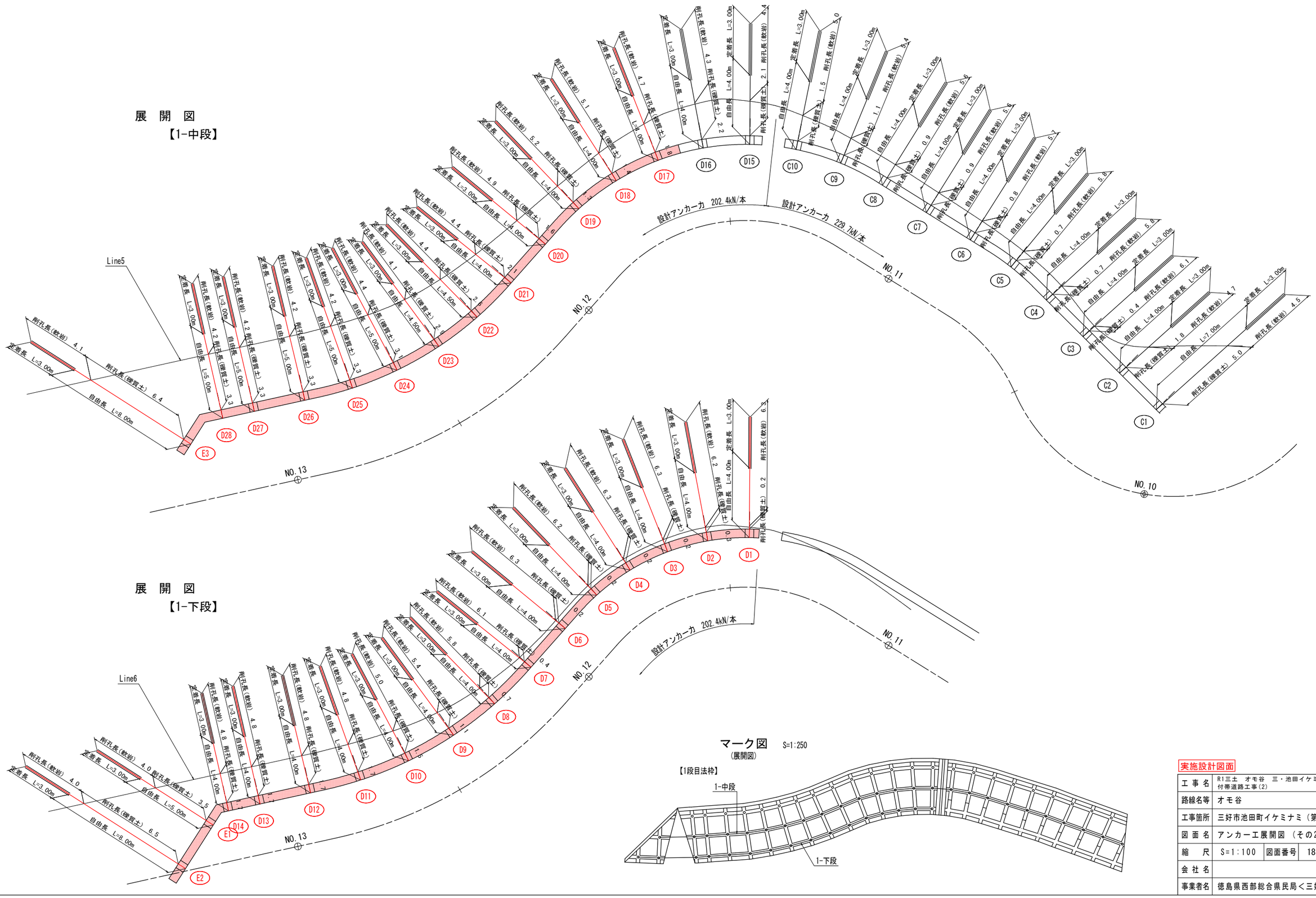

マーク図 S=1:250
(展開図)

実施設計図面

工事名	R1三土 オモ谷 三・池田イケミナミ付帯道路工事(2)		
路線名等	オモ谷		
工事箇所	三好市池田町イケミナミ（第2分割）		
図面名	アンカー工展開図 （その2）		
縮 尺	S=1:100	図面番号	18 / 20
会社名			
事業者名	徳島県西部総合県民局＜三好庁舎＞		

アンカー工展開図（その4）

ブロック名称	アンカーNo.	縦枠No.	段	設計アンカー力 (kN/本)	アンカー傾角 (°)	アンカー長 (m)	自由長 (m)	定着長 (m)	テンドン長 (m)	削孔長(m) 礫質土	削孔長(m) 軟岩	備　考
A	A1	1	2-下段	229.7 ※2 (288.2) ※3	30.964	19.50	16.50	3.00	19.58	14.7	4.3	1期施工
	A2	2	2-下段		30.964	15.00	12.00	3.00	15.08	10.2	4.3	1期施工
	A3	3	2-下段		30.964	11.00	8.00	3.00	11.08	6.2	4.3	1期施工
	A4	4	2-下段		30.964	9.00	6.00	3.00	9.08	4.2	4.3	1期施工
	A5	5	2-下段		30.964	8.00	5.00	3.00	8.08	3.4	4.1	1期施工
	A6	6	2-下段		30.964	8.50	5.50	3.00	8.58	3.5	4.5	1期施工
	A7	7	2-下段		30.964	8.50	5.50	3.00	8.58	3.7	4.3	1期施工
	A8	8	2-下段		30.964	8.50	5.50	3.00	8.58	3.8	4.2	1期施工
	A9	9	2-下段		30.964	8.50	5.50	3.00	8.58	4.0	4.0	1期施工
	A10	10	2-下段		30.964	9.00	6.00	3.00	9.08	4.4	4.1	1期施工
	A11	11	2-下段		30.964	9.50	6.50	3.00	9.58	4.7	4.3	1期施工
	A12	4	2-中段		30.964	12.50	9.50	3.00	12.58	7.9	4.1	1期施工
	A13	5	2-中段		30.964	11.00	8.00	3.00	11.08	6.4	4.1	1期施工
	A14	6	2-中段		30.964	10.50	7.50	3.00	10.58	5.8	4.2	1期施工
	A15	7	2-中段		30.964	10.00	7.00	3.00	10.08	5.4	4.1	1期施工
	A16	8	2-中段		30.964	10.00	7.00	3.00	10.08	5.2	4.3	1期施工
	A17	9	2-中段		30.964	10.00	7.00	3.00	10.08	5.2	4.3	1期施工
	A18	10	2-中段		30.964	10.50	7.50	3.00	10.58	5.7	4.3	1期施工
	A19	11	2-中段		30.964	11.00	8.00	3.00	11.08	6.1	4.4	1期施工
	A20	5	2-上段		30.964	13.50	10.50	3.00	13.58	8.8	4.2	1期施工
	A21	6	2-上段		30.964	12.50	9.50	3.00	12.58	7.9	4.1	1期施工
	A22	7	2-上段		30.964	12.00	9.00	3.00	12.08	7.2	4.3	1期施工
	A23	8	2-上段		30.964	11.50	8.50	3.00	11.58	6.6	4.4	1期施工
	A24	9	2-上段		30.964	11.00	8.00	3.00	11.08	6.1	4.4	1期施工
	A25	10	2-上段		30.964	11.00	8.00	3.00	11.08	6.1	4.4	1期施工
	A26	11	2-上段		30.964	11.00	8.00	3.00	11.08	6.4	4.1	1期施工
B	B1	12	2-下段	202.4 ※2 (309.0) ※3	30.964	10.00	7.00	3.00	10.08	5.1	4.4	1期施工
	B2	13	2-下段		30.964	10.00	7.00	3.00	10.08	5.3	4.2	
	B3	14	2-下段		30.964	9.50	6.50	3.00	9.58	4.8	4.2	
	B4	15	2-下段		30.964	9.00	6.00	3.00	9.08	4.1	4.4	
	B5	16	2-下段		30.964	8.50	5.50	3.00	8.58	3.5	4.5	
	B6	17	2-下段		30.964	8.00	5.00	3.00	8.08	3.3	4.2	
	B7	18	2-下段		30.964	8.50	5.50	3.00	8.58	3.5	4.5	
	B8	19	2-下段		30.964	9.00	6.00	3.00	9.08	4.2	4.3	
	B9	20	2-下段		30.964	15.00	12.00	3.00	15.08	5.1	9.4	
	B10	21	2-下段		30.964	10.50	7.50	3.00	10.58	5.5	4.5	
	B11	22	2-下段		30.964	19.50	16.50	3.00	19.58	5.9	13.1	
	B12	23	2-下段		30.964	11.00	8.00	3.00	11.08	6.0	4.5	
	B13	12	2-中段		30.964	11.50	8.50	3.00	11.58	6.9	4.1	1期施工
	B14	13	2-中段		30.964	12.00	9.00	3.00	12.08	7.2	4.3	
	B15	14	2-中段		30.964	11.50	8.50	3.00	11.58	6.5	4.5	
	B16	15	2-中段		30.964	10.00	7.00	3.00	10.08	5.5	4.0	
	B17	16	2-中段		30.964	9.50	6.50	3.00	9.58	4.7	4.3	
	B18	17	2-中段		30.964	9.00	6.00	3.00	9.08	4.4	4.1	
	B19	18	2-中段		30.964	9.50	6.50	3.00	9.58	4.8	4.2	
	B20	19	2-中段		30.964	10.50	7.50	3.00	10.58	5.9	4.1	
	B21	20	2-中段		30.964	17.00	14.00	3.00	17.08	7.0	9.5	
	B22	21	2-中段		30.964	12.00	9.00	3.00	12.08	7.3	4.2	
C	C1	51	1-中段	229.7	30.964	10.00	7.00	3.00	10.08	5.0	4.5	
	C2	52	1-中段		30.964	7.00	4.00	3.00	7.08	1.8	4.7	
	C3	53	1-中段		30.964	7.00	4.00	3.00	7.08	0.4	6.1	
	C4	54	1-中段		30.964	7.00	4.00	3.00	7.08	0.7	5.8	
	C5	55	1-中段		30.964	7.00	4.00	3.00	7.08	0.7	5.8	
	C6	56	1-中段		30.964	7.00	4.00	3.00	7.08	0.8	5.7	
	C7	57	1-中段		30.964	7.00	4.00	3.00	7.08	0.9	5.6	
	C8	58	1-中段		30.964	7.00	4.00	3.00	7.08	0.9	5.6	
	C9	59	1-中段		30.964	7.00	4.00	3.00	7.08	1.1	5.4	
	C10	60	1-中段		30.964	7.00	4.00	3.00	7.08	1.5	5.0	
	C11	52	1-上段		30.964	13.50	10.50	3.00	13.58	8.9	4.1	
	C12	53	1-上段		30.964	8.50	5.50	3.00	8.58	3.9	4.1	
	C13	54	1-上段		30.964	7.50	4.50	3.00	7.58	2.7	4.3	
	C14	55	1-上段		30.964	7.00	4.00	3.00	7.08	2.3	4.2	
	C15	56	1-上段		30.964	7.00	4.00	3.00	7.08	2.4	4.1	
	C16	57	1-上段		30.964	7.50	4.50	3.00	7.58	2.6	4.4	
	C17	58	1-上段		30.964	7.50	4.50	3.00	7.58	2.8	4.2	
	C18	59	1-上段		30.964	7.50	4.50	3.00	7.58	3.0	4.0	
	C19	60	1-上段		30.964	8.00	5.00	3.00	8.08	3.5	4.0	

ブロック名称	アンカーNo.	縦枠No.	段	設計アンカー力 (kN/本)	アンカー傾角 (°)	アンカー長 (m)	自由長 (m)	定着長 (m)	テンドン長 (m)	削孔長(m) 礫質土	削孔長(m) 軟岩	備　考
D	D1	61	1-下段	202.4	30.964	7.00	4.00	3.00	7.08	0.2	6.3	
	D2	62	1-下段		30.964	7.00	4.00	3.00	7.08	0.3	6.2	
	D3	63	1-下段		30.964	7.00	4.00	3.00	7.08	0.2	6.3	
	D4	64	1-下段		30.964	7.00	4.00	3.00	7.08	0.2	6.3	
	D5	65	1-下段		30.964	7.00	4.00	3.00	7.08	0.2	6.2	
	D6	66	1-下段		30.964	7.00	4.00	3.00	7.08	0.2	6.3	
	D7	67	1-下段		30.964	7.00	4.00	3.00	7.08	0.4	6.1	
	D8	68	1-下段		30.964	7.00	4.00	3.00	7.08	0.7	5.8	
	D9	69	1-下段		30.964	7.00	4.00	3.00	7.08	1.1	5.4	
	D10	70	1-下段		30.964	7.00	4.00	3.00	7.08	1.5	5.0	
	D11	71	1-下段		30.964	7.00	4.00	3.00	7.08	1.7	4.8	
	D12	72	1-下段		30.964	7.00	4.00	3.00	7.08	1.7	4.8	
	D13	73	1-下段		30.964	7.00	4.00	3.00	7.08	1.7	4.8	
	D14	74	1-下段		30.964	7.00	4.00	3.00	7.08	1.7	4.8	
	D15	61	1-中段		30.964	7.00	4.00	3.00	7.08	2.1	4.4	
	D16	62	1-中段		30.964	7.00	4.00	3.00	7.08	2.2	4.3	
	D17	63	1-中段		30.964	7.00	4.00	3.00	7.08	1.8	4.7	
	D18	64	1-中段		30.964	7.00	4.00	3.00	7.08	1.4	5.1	
	D19	65	1-中段		30.964	7.00	4.00	3.00	7.08	1.3	5.2	
	D20	66	1-中段		30.964	7.00	4.00	3.00	7.08	1.6	4.9	
	D21	67	1-中段		30.964	7.00	4.00	3.00	7.08	2.1	4.4	
	D22	68	1-中段		30.964	7.50	4.50	3.00	7.58	2.6	4.4	
	D23	69	1-中段		30.964	7.50	4.50	3.00	7.58	2.9	4.1	
	D24	70	1-中段		30.964	8.00	5.00	3.00	8.08	3.1	4.4	
	D25	71	1-中段		30.964	8.00	5.00	3.00	8.08	3.3	4.2	
	D26	72	1-中段		30.964	8.00	5.00	3.00	8.08	3.3	4.2	
	D27	73	1-中段		30.964	8.00	5.00	3.00	8.08	3.3	4.2	
	D28	74	1-中段		30.964	8.00	5.00	3.00	8.08	3.3	4.2	
	D29	61	1-上段		30.964	9.00	6.00	3.00	9.08	4.0	4.5	
	D30	62	1-上段		30.964	8.50	5.50	3.00	8.58	4.0	4.0	
	D31	63	1-上段		30.964	8.00	5.00	3.00	8.08	3.4	4.1	
	D32	64	1-上段		30.964	7.50	4.50	3.00	7.58	2.9	4.1	
	D33	65	1-上段		30.964	7.50	4.50	3.00	7.58	2.7	4.3	
	D34	66	1-上段		30.964	8.00	5.00	3.00	8.08	3.2	4.3	
	D35	67	1-上段		30.964	8.50	5.50	3.00	8.58	3.8	4.2	
	D36	68	1-上段		30.964	9.00	6.00	3.00	9.08	4.3	4.2	
	D37	69	1-上段		30.964	14.00	11.00	3.00	14.08	4.6	8.9	
	D38	70	1-上段		30.964	9.50	6.50	3.00	9.58	4.8	4.2	
	D39	71	1-上段		30.964	18.00	15.00	3.00	18.08	4.9	12.6	
	D40	72	1-上段		30.964	9.50	6.50	3.00	9.58	4.9	4.1	
	D41	73	1-上段		30.964	9.50	6.50	3.00	9.58	4.9	4.1	
	D42	74	1-上段		30.964	9.50	6.50	3.00	9.58	4.9	4.1	
E	E1	75	1-下段	202.4	30.964	8.00	5.00	3.00	8.08	3.5	4.0	
	E2	76	1-下段		30.964	11.00	8.00	3.00	11.08	6.5	4.0	
	E3	75	1-中段		30.964	11.00	8.00	3.00	11.08	6.4	4.1	

※1　アンカー工の水平方向削孔は、法面直角方向へ行う。
※2　緊張力は、設計アンカー力を100%とする。
※3　設計アンカー力に表記している（　）内数値は、下段法面掘削時に作用する一時的なアンカー力であり、ランクBに相当するアンカー力である。（待受計画）

実施設計図面

工事名	R1三土　オモ谷　三・池田イケミナミ付帯道路工事(2)		
路線名等	オモ谷		
工事箇所	三好市池田町イケミナミ（第2分割）		
図面名	アンカー工展開図（その3）		
縮尺	-	図面番号	19 / 20
会社名			
事業者名	徳島県西部総合県民局＜三好庁舎＞		

線形図 S=1:200

道路平面線形 計画中心線主要点一覧表

主要点名称		測点	X座標	Y座標	接線角	線形要素
BP		NO. 9+ 0.0000	113458.4342	27971.8281	85° 51′ 4.55″	R=∞
		NO. 9+10.0000	113459.1576	27981.8019		
BC1		NO. 9+10.3254	113459.1812	27982.1264		
		NO.10+ 0.0000	113455.4621	27990.6523	141° 16′ 58.49″	R=10.0000
EC1	BC2	NO.10+ 9.9118	113446.1050	27992.3565	198° 4′ 23.46″	
		NO.10+10.0000	113446.0210	27992.3295	197° 34′ 3.62″	R=10.0000
EC2		NO.10+15.9284	113440.1794	27992.2700	163° 36′ 1.92″	R=∞
		NO.11+ 0.0000	113436.2734	27993.4195		
BC3		NO.11+ 3.5290	113432.8880	27994.4159		
		NO.11+10.0000	113427.6753	27998.0574	126° 31′ 28.37″	R=10.0000
EC3		NO.11+17.5529	113425.7806	28005.1845	83° 14′ 57.91″	R=∞
		NO.12+ 0.0000	113426.0683	28007.6146		
BC4		NO.12+ 2.0422	113426.3083	28009.6427		
		NO.12+10.0000	113425.9791	28017.5600	101° 30′ 1.15″	R=25.0000
EC4		NO.12+17.7552	113423.2883	28024.8003	119° 16′ 25.80″	R=∞
		NO.13+ 0.0000	113422.1906	28026.7585		
		NO.13+10.0000	113417.3008	28035.4814		
EP		NO.14+ 0.0000	113412.4109	28044.2043		

基準点一覧表(「H27三土 オモ谷 三・池田イケミナミ測量業務(2)」より)

点名	X座標	Y座標	標高	備考
T. 1	113429.771	28037.617	T.P.+172.864	
T. 2	113413.152	28047.698	T.P.+181.310	
T. 3	113390.381	28051.839	T.P.+191.796	
T. 4	113390.044	28022.457	T.P.+204.549	
T. 5	113410.734	28014.879	T.P.+193.241	
T. 6	113431.120	27996.153	T.P.+180.922	
T. 7	113444.640	28009.466	T.P.+170.883	
T. 8	113466.309	28006.789	T.P.+164.571	
T. 9	113488.372	27995.707	T.P.+158.358	
T.10	113498.578	27991.223	T.P.+155.058	

既設基準点一覧表

点名	X座標	Y座標	標高	備考
ST-11-22	113534.257	28012.265	T.P.+143.993	
ST-11-18	113458.251	28031.497	T.P.+165.258	
ST-11-17	113444.506	28035.967	T.P.+169.328	
ST-22- 3	113500.976	27980.550	T.P.+157.644	
ST-22- 4	113491.892	27973.930		
ST-11-19	113473.183	28027.788	T.P.+159.862	

凡例
- □ 既知点
- ○ 新設点

凡例
- 計画道路中心線
- 測量中心線

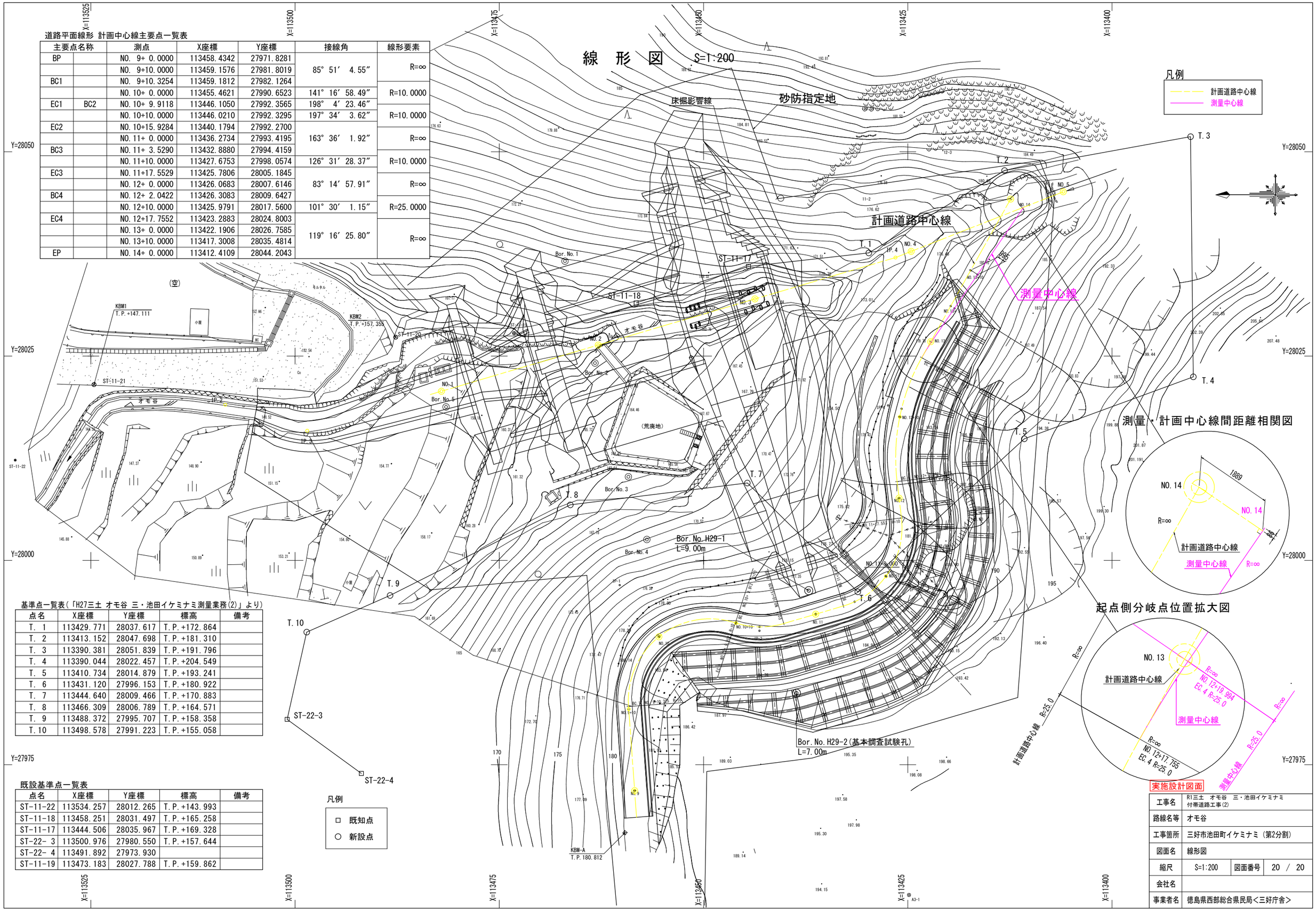

実施設計図面

工事名	R1三土 オモ谷 三・池田イケミナミ 付帯道路工事(2)		
路線名等	オモ谷		
工事箇所	三好市池田町イケミナミ (第2分割)		
図面名	線形図		
縮尺	S=1:200	図面番号	20 / 20
会社名			
事業者名	徳島県西部総合県民局<三好庁舎>		